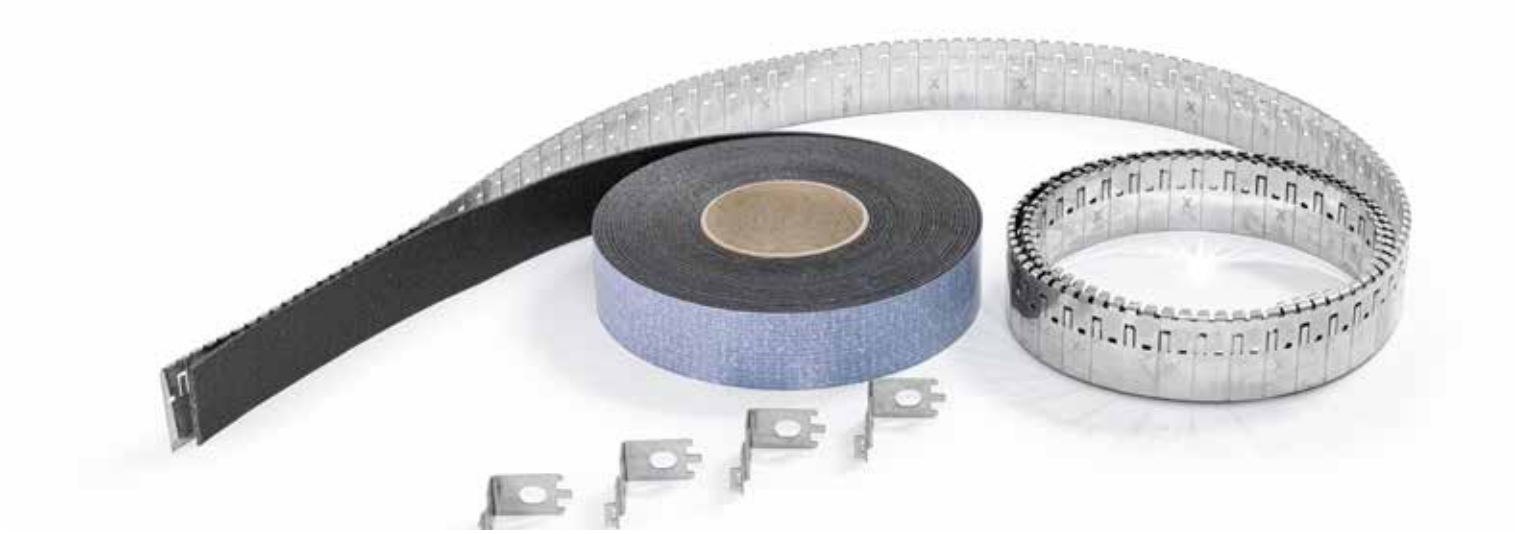

SOLUZIONE FLESSIBILE PER ATTRAVERSAMENTI PER TUBI

ArmaProtect

EFC1 e EFC2
Collare tagliafuoco senza fine

Collare tagliafuoco senza fine per sigillature in pareti e pavimenti

// Tubi combustibili Ø ≤ 160 mm (con e senza isolamento acustico)
// Tubi combustibili Ø ≤ 110 mm (con isolamento combustibile)
// Tubi non combustibili Ø ≤ 108 mm (con isolamento combustibile)
// Tubi in materiale composito multistrato Ø ≤ 110 mm

www.armacell.it

armacell®
ArmaProtect™

ISTRUZIONI PER L'USO

Verificare che le superfici siano asciutte e prive di polvere e grasso.

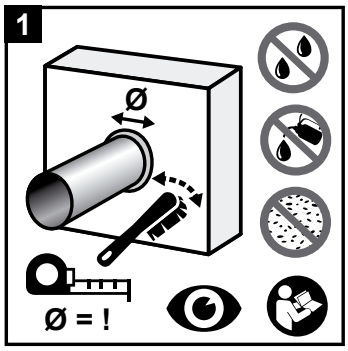

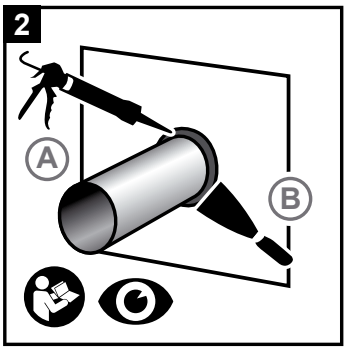

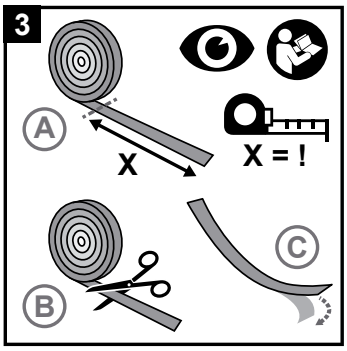

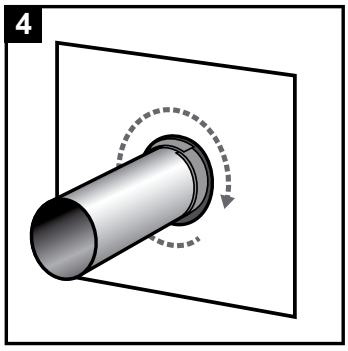

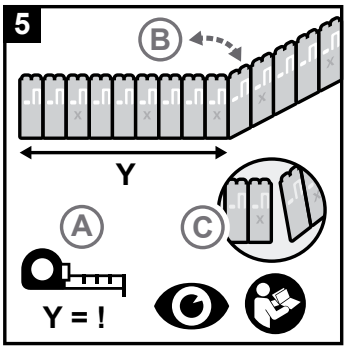

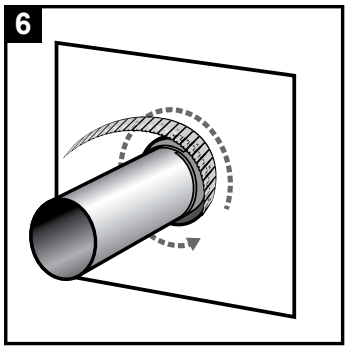

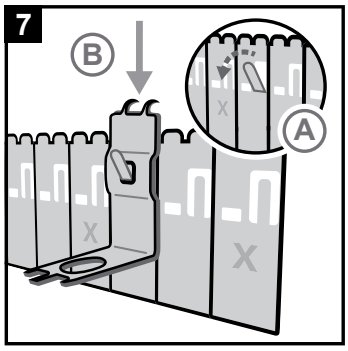

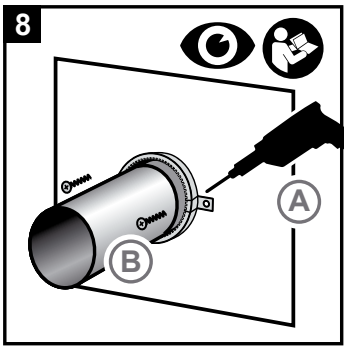

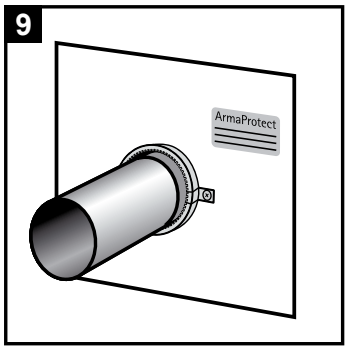

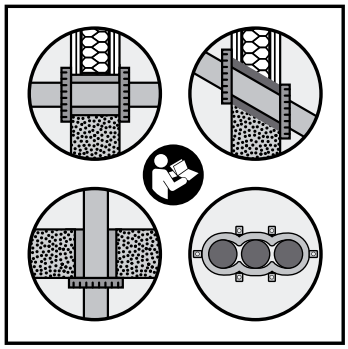

// Guida ai consumi

Verificare le quantità necessarie della cinghia in acciaio inox e del componente interno tagliafuoco del sistema ArmaProtect EFC1 o EFC2 sul diametro del tubo e assicurarsi che corrisponda al numero di strati richiesto. Prima di tagliare, considerare il numero di strati richiesto e la potenziale necessità di sovrapposizioni di rivestimenti ignifughi, sulla base degli elenchi di parti terze o delle approvazioni nazionali/valutazioni.

Esempio di stima basata sul diametro del tubo

Ø tubo [mm]	32	32	40	40	50	50	63	63	75	75
Spessore isolamento [mm]	-	4	-	4	-	4	-	4	-	4
Numero di strati	2	2	2	2	2	2	3	3	3	3
Lunghezza richiesta per lo strato interno	250	320	320	360	375	440	685	780	800	895
Numero elementi cinghia in acciaio	12	14	14	15	16	17	18	20	21	23
Numero di ganci	2	2	2	2	2	2	3	3	3	3

Ø tubo [mm]	90	90	110	110	125	125	140	140	160	160
Spessore isolamento [mm]	-	4	-	4	-	4	-	4	-	4
Numero di strati	4	4	4	4	5	5	6	6	6	6
Lunghezza richiesta per lo strato interno	1290	1400	1545	1660	2190	2425	2860	3050	3365	3530
Numero elementi cinghia in acciaio	25	27	29	31	32	34	36	38	40	42
Numero di ganci	3	3	3	3	4	4	4	4	4	4

Considerare le potenziali perdite di materiale durante l'applicazione presso il cantiere.

APPLICAZIONI PRINCIPALI ETA-22/0061

In pareti in calcestruzzo, pareti solide e pavimenti in calcestruzzo[1]	
Materiale di base	Parete in cartongesso, parete in calcestruzzo, parete in calcestruzzo aerato, parete in muratura, parete cava, pavimento in calcestruzzo
Spessore del materiale di base	⩾ 100 mm (parete) ⩾ 40 mm (parete cava) ⩾ 150 mm (pavimento)
Spessore barriera	⩾ 100 mm (parete) ⩾ 40 mm (parete cava) ⩾ 150 mm (pavimento)
Attraversamenti • Tubi combustibili Ø ⩽ 160 mm (con e senza isolamento acustico)[1] • Tubi combustibili Ø ⩽ 110 mm (con isolamento combustibile)[1] • Tubi non combustibili Ø ⩽ 108 mm (con isolamento combustibile)[1] • Tubi in materiale composito multistrato Ø ⩽ 110 mm[1]	fino a EI 120 U/C EI 120 U/U[1]

[1] Altre applicazioni testate fino a EI-240-U/C. Per ulteriori dettagli sull'installazione, consultare la norma ETA 22/0061.

// Sistemi tipici approvati ETA[1]

Applicazione in parete flessibile o rigida

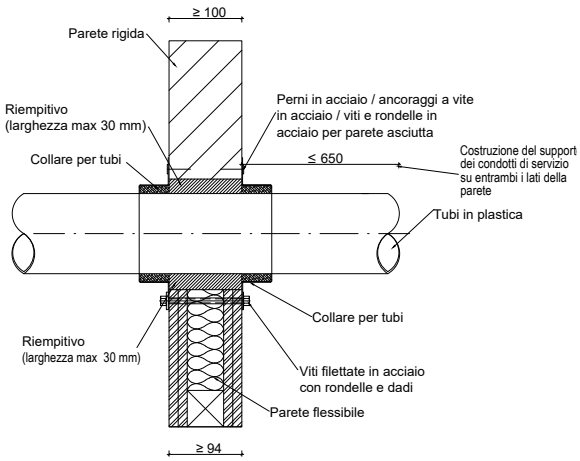

Applicazione in pavimento in calcestruzzo

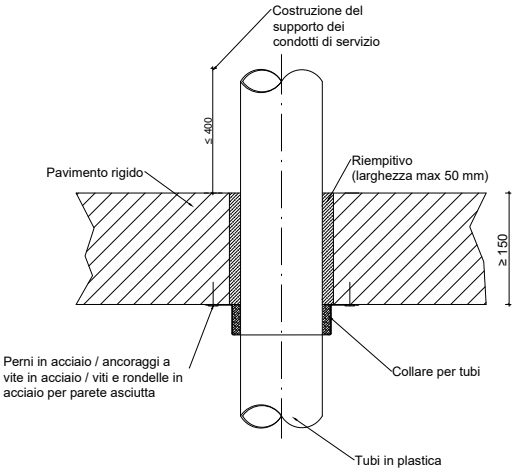

[1] Per ulteriori dettagli sull'installazione, consultare la norma ETA 22/0061.

Applicazione in pareti flessibili e rigide con angoli compresi tra 45° e 90°

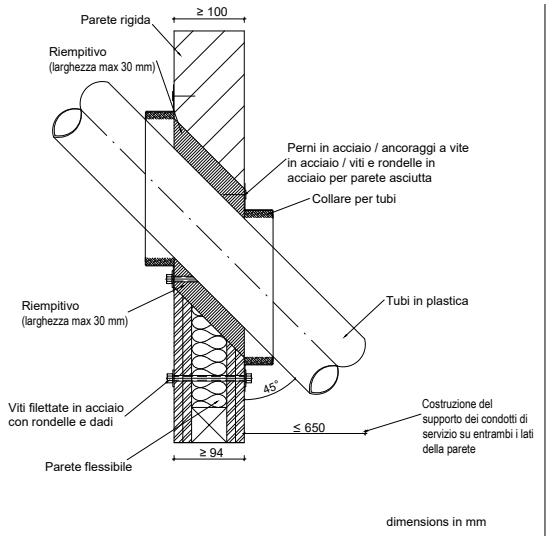

Applicazione con tubo curvo nella parte inferiore del pavimento e manicotto di collegamento all'interno del pavimento

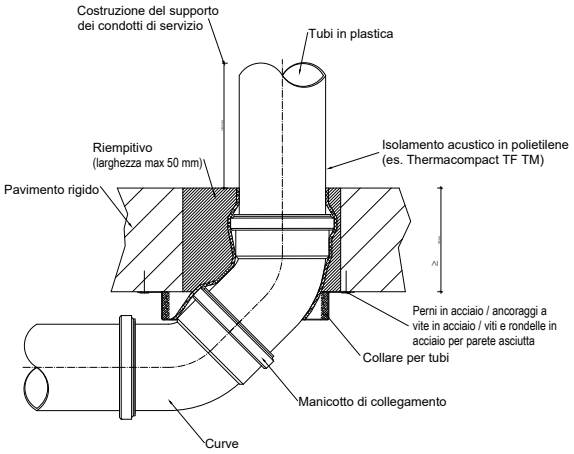

Applicazione con attraversamento di tubi multipli in parete flessibile e rigida (possibile anche per applicazioni in pavimenti in calcestruzzo)

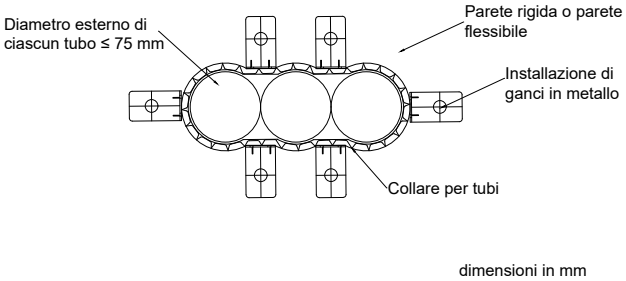

Applicazione con tubo posizionato direttamente all'angolo della parete

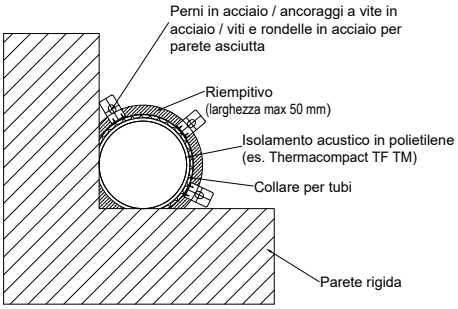

DATI TECNICI - ARMAPROTECT EFC1 E EFC2

Breve descrizione	ArmaProtect EFC1 ed EFC2 sono dei collari tagliafuoco senza fine progettati per rivestire tubi di diametri e design differenti.
Tipo di materiale	Cinghia in acciaio inox con striscia intumescente flessibile autoadesiva su tecnologia con grafite a espansione.
Gamma di colori	Acciaio inox (cinghia) e antracite (striscia intumescente).
Caratteristiche specifiche	Controllo visivo semplice.
Gamma di prodotti	Rivestimento tagliafuoco autoadesivo: 10 m x 40 mm x 2 mm, cinghia in acciaio inox: 3 m (18 ganci inclusi).
Applicazioni	Collare tagliafuoco senza fine per sigillature in pareti e pavimenti per tubi combustibili (con e senza isolamento) e non combustibili (con isolamento combustibile).
Installazione	Solo per uso professionale. Consultare gli elenchi pubblicati da terze parti, le approvazioni nazionali/valutazioni e la letteratura sui prodotti Armacell disponibile prima di utilizzare questo prodotto e per maggiori informazioni su applicazioni specifiche.
Dichiarazione di prestazione (DoP)	ArmaProtect EFC1 e ArmaProtect EFC2

Approvazioni e conformità	
Conformità al certificato	• ETA 22/0061 EN 1366-3

Proprietà	**Valore/Valutazione**		**Norma/metodo di prova**
Intervallo di temperatura			
Temperatura di esercizio	Da -40°C a 70°C (da 40°F a 158°F)		
Temperatura di applicazione	Da 5°C a 25°C (da 41°F a 77°F)		
Temperatura di stoccaggio e trasporto	Da 5°C a 30°C (da 41°F a 77°F)		
Conducibilità termica			
Conducibilità termica dichiarata	θm	0°C	
	λd [W/(m·K)]	0.403	
Proprietà meccaniche			
Densità	1200 ± 10 kg/m^3		
Inizio della reazione intumescente	> 190°C		
Rapporto di espansione	Da 18 a 34 volte		
Pressione di soffiaggio	> 0.8 N/mm^2		
Prestazioni antincendio			
Reazione al fuoco	Classe A1 (collare in acciaio inox) / Classe E (striscia intumescente)		EN 13501-1
Resistenza al fuoco	Vedere Annex		
Salute e ambiente			
Emissioni di sostanze pericolose	Nessuna sostanza pericolosa.		ETA 22/0061
Altre caratteristiche tecniche			
Durata e manutenzione	Categoria d'uso tipo $Ý_1$		EOTA TR 024
Informazioni per la sicurezza	Consultare la scheda di sicurezza disponibile sul nostro sito.		
Vita utile	Nessuna vita utile.		
Stoccaggio	Conservare in un luogo fresco e asciutto, a una temperatura ambiente compresa tra 5 °C e 25 °C, al riparo dalle basse temperature e dalla luce solare diretta.		

Collare tagliafuoco senza fine

Voce	Descrizione	Contenuti
PRO-EFC1-10m	Collare tagliafuoco senza fine ArmaProtect EFC1 comprensivo di 10 m di rivestimento ignifugo e cinghia in acciaio inox da 3 m	1 set
PRO-EFC2-10m	Collare tagliafuoco senza fine ArmaProtect EFC2 comprensivo di 10 m di rivestimento ignifugo e cinghia in acciaio inox da 3 m	1 set

Targhetta identificativa.

Voce	Descrizione	Contenuti
PRO-ID-SET	Set di targhette identificative ArmaProtect	5 pzz

Tutti i dati e le informazioni di carattere tecnico si basano sui risultati raggiunti in determinate condizioni stabilite secondo standard di prova referenziati. Armacell ha preso ogni precauzione per garantire che tali dati e informazioni tecniche siano aggiornati, tuttavia non rilascia alcuna dichiarazione o garanzia, esplicita o implicita, in merito all'accuratezza, al contenuto o alla completezza degli stessi. Armacell non si assume altresì alcuna responsabilità verso terzi per situazioni derivanti dall'uso di tali dati e informazioni tecniche. Armacell si riserva il diritto di revocare, modificare o emendare il presente documento in qualsiasi momento. È responsabilità del cliente verificare se il prodotto è adatto all'applicazione prevista. La responsabilità per l'installazione corretta e professionale e la conformità con i rispettivi regolamenti edilizi ricade sul cliente. Il presente documento non costituisce né fa parte di un'offerta o un contratto legale. Ordinando/ricevendo il prodotto si accettano i Termini e le condizioni generali di vendita di Armacell che trovano applicazione nella regione di competenza.

La vostra fiducia è tutto per noi in Armacell, pertanto ci teniamo a farvi conoscere i vostri diritti e a facilitare la comprensione delle informazioni che raccogliamo e perché le raccogliamo. Per saperne di più sul trattamento dei dati, consultate la nostra politica di protezione dei dati.

© Armacell, 2022. Tutti i diritti riservati. Tutti i marchi di fabbrica seguiti da ® o ™ sono marchi commerciali di Armacell Group.

00577 | ArmaProtect EFC1 e EFC2 | ArmaProtect | PDS | 052022 | IT

ARMACELL - CHI SIAMO

Inventore della schiuma flessibile per isolamento di apparecchiature e principale fornitore di schiume tecniche, Armacell sviluppa soluzioni termiche, acustiche e meccaniche innovative e sicure, creando valore sostenibile per i suoi clienti. I prodotti Armacell contribuiscono in larga misura all'efficienza energetica globale, facendo la differenza in tutto il mondo, tutti i giorni. Con oltre 3.200 dipendenti e 24 impianti produttivi sparsi in 16 paesi, la società opera in due settori di attività principali: Isolamento avanzato e Schiume tecniche. L'attività di Armacell si concentra su materiali di isolamento per apparecchiature tecniche, schiume a elevate prestazioni per applicazioni high-tech e leggere e tecnologia di isolanti in aerogel di nuova generazione.

armacell®
ArmaProtect™

Per maggiori informazioni visitare:
www.armacell.com