POUR LES PÉNÉTRATIONS DE TUYAUX JUSQU'AUX GRANDS DIAMÈTRES

ArmaFlex
Protect

Manchons et plaques coupe-feu pour le calfeutrement dans les murs, plafonds, cloisons en acier et ponts en acier

// Coupe-feu et isolation thermique en une seule solution
// Résistance au feu jusqu'à EI 120
// Résistance au feu jusqu'à A-60
// Pour les applications chaudes et froides (de -50°C à +85°C)
// Peut être combiné avec les produits ArmaFlex comme isolation continue
// Facile et rapide à installer

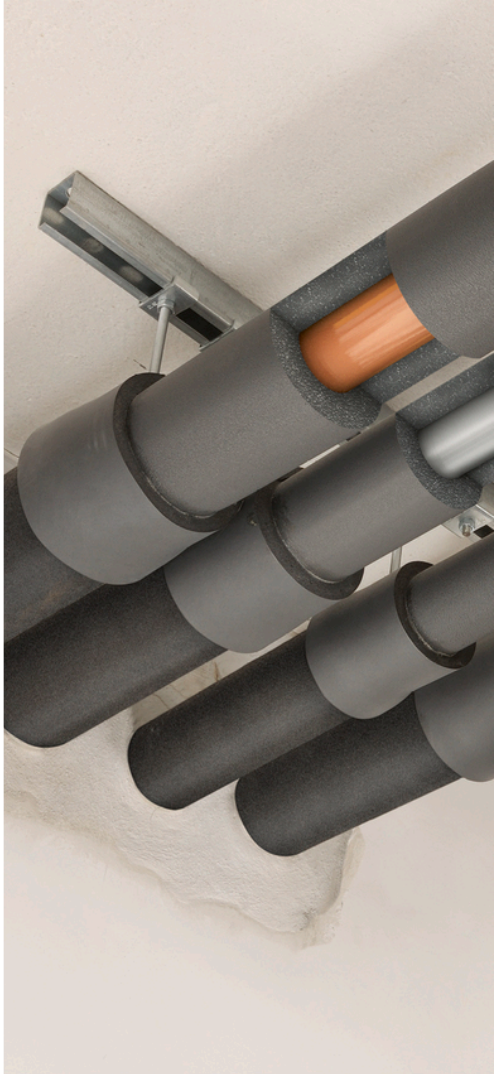

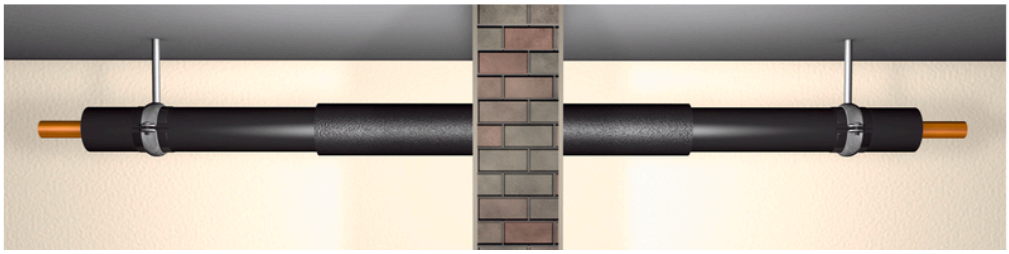

armacell®
ArmaFlex®

ArmaFlex Protect

Les comptes-rendus d'essai adéquats doivent être consultés pour obtenir des informations sur les matériaux de tube autorisés et les autres conditions de base requises. Lors de la planification et de l'exécution, respecter non seulement les diagrammes illustrés mais aussi les conditions de base du compte-rendu d'essai.

// MATÉRIAUX DE TUBE ET DISTANCE ZÉRO

En raison de son effet intumescent en cas d'incendie, ArmaFlex Protect est un coupe-feu efficace pour sécuriser les traversées de murs. Il peut être utilisé sur tuyauteries en cuivre, acier et acier inoxydable mais aussi sur tuyauteries d'alimentation combustibles tels que les composites multicouches PE ou PVC. ArmaFlex Protect est un composant système compatible avec tous les isolants en élastomère et la colle ArmaFlex 520.

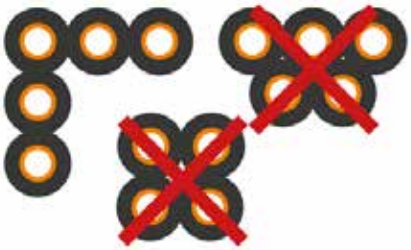

Atout majeur : les tubes métalliques avec un diamètre extérieur du tube jusqu'à 88,9 mm et les tubes en plastique avec un diamètre extérieur du tube jusqu'à 75 mm peuvent être installés à distance zéro.

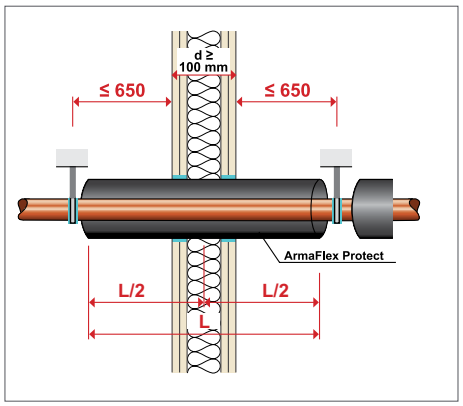

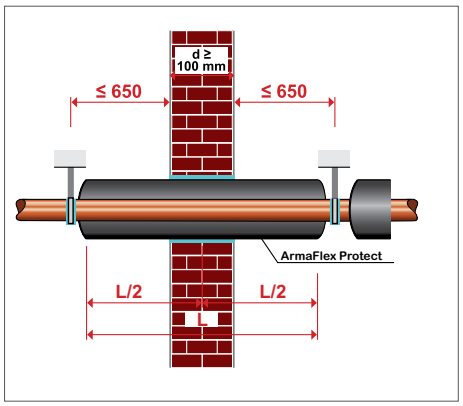

// PAROI LÉGÈRE

Dans les parois légères à classement au feu, ArmaFlex Protect est installé de manière centrale. L'espace annulaire est fermé au niveau de l'isolation à l'aide d'un matériau de jointoiement de plâtre non-combustible.

// PAROI SOLIDE

Dans les parois solides à classement au feu, ArmaFlex Protect est installé de manière centrale. L'espace est fermé à l'aide d'un matériaux non-combustible et indéformables comme par ex. béton, mortier de ciment, etc.

TRAVERSÉE DE PLAFOND

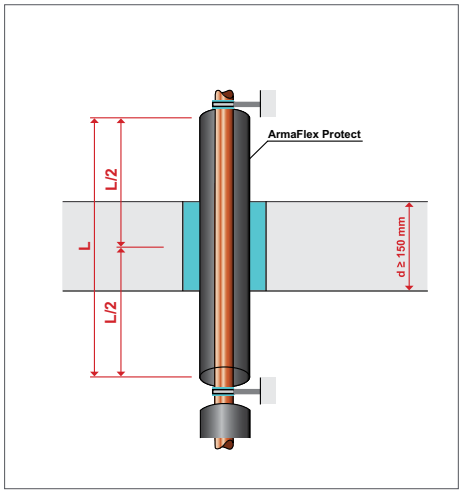

ArmaFlex Protect peut également être installé de manière centrale dans les ouvertures de plafond. Un matériau non-combustible et indéformables comme par ex. béton, mortier de ciment, etc. est utilisé pour fermer l'espace résiduel d'ouvertures ou de trous percés.

DONNÉES TECHNIQUES - ARMAFLEX PROTECT

Brève description	Calfeutrement flexible et isolant thermique pour tuyaux combustibles et métalliques en traversé coupe-feu sur murs et planfonds (jusqu'à S 90).
Type d'article	Mousse élastomère à base de caoutchouc synthétique
Gamme de couleurs du produit	Noir
Applications	Isolation thermique et coupe-feu de pénétration pour les tuyaux d'eau chaude/froide, chauffage et réfrigération. Jusqu'à 324 mm de diamètre pour les tuyaux métalliques et 75 mm de diamètre pour les tuyaux combustibles. Vous trouverez des informations détaillées sur les domaines d'application (éléments de construction, services, restrictions de taille) et une description de la structure du calfeutrement dans les normes AEAI 17853, 17852 et 17851. Pour des informations sur les applications maritimes, veuillez vous adresser à votre interlocuteur Armacell local ou contacter notre service clientèle.
Installation	Le Guide de pose Armacell pertinent doit être consulté avant assemblage. Utilisez la colle ArmaFlex 520 pour une installation fiable et professionnelle.
Remarques	AEAI : Reconnaissance no. 17893 (UG 142), no 17851, 17851, 17851 (UG 223) Minergie-Eco : ecoBase

Caractéristique	Valeur / évaluation		Norme / Méthode de test
Plage de température			
Température de service	Température min. en °C	Température max. en °C	EN 14706, EN 14707, EN 14304
	-50	85	
Conductivité thermique			
1 - Conductivité thermique déclarée	ϑm	0 °C	EN 12667, EN ISO 8497
	λd [W/(m K)]	0.056	
	1 - Formule	λd = 0.056 + 0,0001 · ϑm	
Performances et homologations en matière de lutte contre les incendies			
Catégorie d'utilisation	Type Y2 - destiné à être utilisé à des températures inférieures à 0 °C, mais sans exposition à la pluie ni aux rayons UV		EOTA TR 024
Résistance au feu de la cloison et des ponts	Cloisons B-15 jusqu'à 89 mm Cloisons et ponts A-60 jusqu'à 89 mm		IMO 2010 FTP code, Part 3 (IMO A.754(18))
Protection passive contre les incendies			
Résistance au feu des matériaux de construction	Jusqu'à EI 120		EN 13501-2, EN 1366-3
Performances en matière de lutte contre les incendies			
Comportement pratique face au feu	Auto-extinguible, ne goutte pas, ne propage pas les flammes		
Santé et environnement			
Teneur en composés organiques volatils (COV)	Répond à toutes les exigences en matière de COV.		ISO 16000 Parts 3, 6 & 9
Caractéristiques supplémentaires	Exempt de SCCP, MCCP.		
Autres caractéristiques techniques			
Durée de conservation	Aucune durée de conservation.		
Stockage	Les boîtes doivent être entreposées horizontalement. Peut être stocké dans des zones sèches et propres, à une humidité relative normale (50 % - 70 %) et à température ambiante (0 °C - 35 °C). Température minimale pour le transport -50 °C en condition d'entreposage sans gel avant l'installation.		

Manchon - standard. Noir

Diamètre extérieur du conduit [mm]	Description synthétique	Épaisseur d'isolation [mm]	Contenu primaire [unité métrique]
6	PRO-AX-16X006	16	34 m
8	PRO-AX-16X008	16	30 m
10	PRO-AX-19X010	19	18 m
12	PRO-AX-19X012	19	17 m
15	PRO-AX-19X015	19	16 m
16	PRO-AX-20X016	20	14 m
18	PRO-AX-20X018	20	13 m
20	PRO-AX-20X020	20	12 m
22	PRO-AX-20X022	20	12 m
25	PRO-AX-20X025	20	11 m
28	PRO-AX-25X028	25	9 m
32	PRO-AX-25X032	25	8 m
35	PRO-AX-25X035	25	8 m
40	PRO-AX-25X040	25	6 m
42	PRO-AX-25X042	25	6 m
48	PRO-AX-25X048	25	5 m
50	PRO-AX-25X050	25	5 m
54	PRO-AX-25X054	25	5 m
60	PRO-AX-25X060	25	4 m
63	PRO-AX-25X063	25	4 m
76	PRO-AX-25X076	25	4 m
89	PRO-AX-25X089	25	4 m

Rouleaux - standard. Noir

Description synthétique	Épaisseur d'isolation [mm]	Largeur [m]	Longueur [m]	Contenu primaire [unité métrique]
PRO-AX-13MM/E	13	0.5	6	6 m²

NOS CLIENTS ATTENDENT LE MEILLEUR. NOUS FAISONS TOUT NOTRE POSSIBLE POUR DÉPASSER LEURS ATTENTES.

Chez Armacell, nous voulons créer une expérience client unique. Nous comprenons les défis de l'industrie de la construction d'aujourd'hui et vous accompagnons dans la réussite de vos projets. De la planification à la livraison, notre service 360° vous accompagne tout au long du processus.

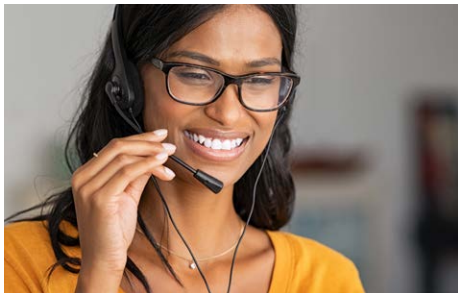

SERVICE ET INFORMATIONS TECHNIQUES DISPONIBLES 24h/24 ET 7j/7

Chez Armacell, nous mettons tout en œuvre pour assurer le bon déroulement de votre projet. C'est pourquoi les informations sur les services Armacell dont vous bénéficiez sont disponibles 24h/24 et 7j/7 sur le site Armacell.fr ainsi que sur nos différents outils (BIM, fiches de prescription, ArmWin, ainsi que notre politique et fiches concernant la construction durable).

CONTACTS LOCAUX DÉDIÉS

Nous visons à créer des lignes de communication ouvertes et directes avec nos clients. Nous offrons des formations sur site ainsi que des webinaires réalisés par nos experts techniques Armacell, qui vous orientent et vous conseillent sur la planification du projet et les instructions de sécurité. Votre équipe dédiée Armacell locale travaille en partenariat avec vous pour accomplir plus ensemble.

INFORMATIONS NUMÉRIQUES

De la commande à la livraison, nous mettons également à votre disposition des flux d'informations numériques tels que EDI.

LOGISTIQUE

Nous proposons une livraison standard CPT dans les 48 heures à 72 heures à compter de la date d'expédition. Veuillez contacter votre équipe locale de Service Client pour toute autre option de livraison.

NOS SERVICES LOGISTIQUES STANDARD COMPRENNENT

// Sécurisation du chargement répondant aux dernières normes et réglementations de la région EMEA

EMBALLAGE OPIMISÉ

- Protection des bords
- Cerclage
- Double étirement
- Carton renforcé avec couche supplémentaire
- Ruban d'avertissement supplémentaire

ÉTIQUETAGE

- Étiquette supplémentaire pour les instructions de transport

SERVICE DE LIVRAISON SUPPLÉMENTAIRE

- Livraison urgente

Pour limiter les augmentations de coûts et réduire la production de déchets, nous proposons également un service de retour de palettes* grâce auquel les palettes peuvent être remises aux points de collecte Armacell.

* Veuillez contacter votre équipe locale de Service Client pour savoir lesquels de ces services s'appliquent à votre pays.

Toutes les données et informations techniques sont basées sur les résultats obtenus dans les conditions spécifiques définies selon les normes d'essai référencées. Malgré toutes les précautions prises pour s'assurer que lesdites données et informations techniques sont à jour, Armacell ne formule aucune déclaration ou garantie, explicite ou implicite, quant à l'exactitude, au contenu ou à l'exhaustivité desdites données et informations techniques. Armacell n'assume aucune responsabilité envers toute personne résultant de l'utilisation desdites données ou informations techniques. Armacell se réserve le droit de révoquer, modifier ou amender ce document à tout moment. Il incombe au client de vérifier si le produit est adapté à l'application prévue. La responsabilité d'une installation professionnelle et correcte et du respect des réglementations applicables en matière de construction incombe au client. Ce document ne constitue en aucun cas une offre légale ou un contrat.

Chez Armacell, votre confiance est inestimable, c'est pourquoi nous voulons vous faire connaître vos droits et vous permettre de comprendre plus facilement quelles informations nous recueillons et pourquoi nous les collectons. Si vous souhaitez en savoir plus sur la façon dont nous traitons vos données, veuillez consulter notre Politique de protection des données.

Les marques suivies de ® ou TM sont des marques commerciales du groupe Armacell. © Armacell, 2023 Tous droits réservés.

ArmaFlex | ArmaFlex Protect | Brochure | 062023 | fr-CH

À PROPOS D'ARMACELL

En tant qu'inventeur de la mousse flexible pour l'isolation des équipements et fournisseur leader de mousses techniques, Armacell développe des solutions thermiques, acoustiques et mécaniques novatrices et sûres qui apportent une valeur ajoutée durable à ses clients. Les produits Armacell contribuent de manière significative à l'efficacité énergétique mondiale et font chaque jour toute la différence à travers le monde. Avec 3300 employés et 27 usines de production dans 19 pays, la société est active dans deux secteurs d'activité principaux, l'isolation avancée et les mousses techniques. Armacell se concentre sur les matériaux d'isolation pour les équipements techniques, les mousses haute performance pour les applications acoustiques et légères, les produits en PET recyclé, ainsi que sur la technologie de couverture aérogel de nouvelle génération et les systèmes de protection passive contre les incendies.

armacell®
ArmaFlex®

Pour tous renseignements complémentaires, voir :
www.armacell.com