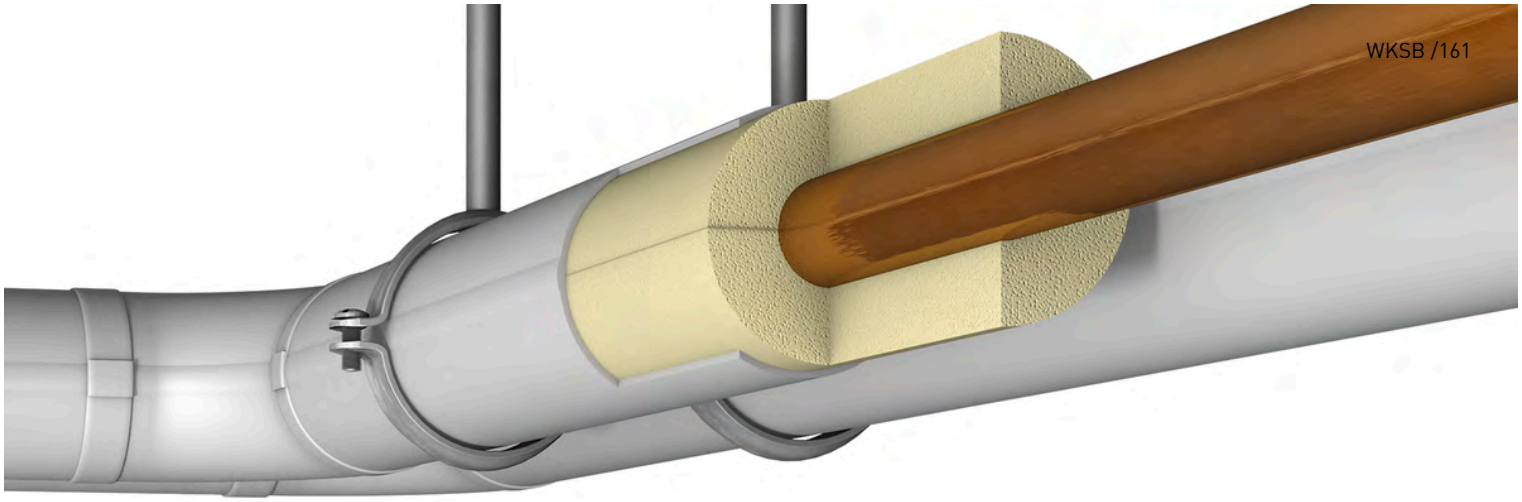

INSTALLIEREN. ANLAGEN SCHÜTZEN.

ArmaLok

Das vorbeschichtete, hellgraue Isoliersystem für sichtbare Heizungs- und Sanitäranwendungen

// Vorgefertigte Bögen, für verschiedene Rohrabmessungen geeignet
// Zeitsparender Verschluss mit selbstklebender Dichtung
// Robuste und abwaschbare Oberfläche
// Guter thermischer Wirkungsgrad

armacell®
ArmaClad™

TECHNISCHE DATEN - ARMALOK

Kurzbeschreibung	PUR-Dämmung mit PVC-Ummantelung und selbstklebendem Verschluss für Sichtbereiche im Gebäude.
Farbe des Produktes	Hellgrau
Anwendungen	Dämmung / Schutz von Rohren (Heizungen und warme Trinkwasserleitungen), Armaturen etc. in Heizungs- und Sanitäranlagen.

Eigenschaft	Wert/Beurteilung						Besondere Hinweise
Temperaturbereich							
Anwendungsgrenztemperatur[1]	Max. °C						
	110						
Wärmeleitfähigkeit							
Wärmeleitfähigkeit	θm	10	20	30	40	50	EN ISO 8497
	λd [W/(m·K)]	0,034	0,035	0,037	0,038	0,039	
	Bereich	ArmaLok 50					
Wärmeleitfähigkeit	θm	10	20	30	40	50	EN ISO 8497
	λd [W/(m·K)]	0,032	0,034	0,035	0,036	0,038	
	Bereich	ArmaLok 100					
Brandverhalten und Zulassungen							
Brandverhalten	Alle Schalen und Bögen: E(L)						EN 13501-1, EN ISO 11925-2
Weitere technische Merkmale							
Haltbarkeit	Klebebänder und Gehäuse, selbstklebend: 1 Jahr						
Lagerung	Kann in trockenen, sauberen Räumen mit normaler relativer Luftfeuchtigkeit (50-70 %) und Umgebungstemperatur (0-35 °C) gelagert werden.						

[1] Untere Anwendungsgrenztemperatur: wie bei Sanitär- und Heizungsanlagen üblich

Schalen. GEG Norm 50% & 100%

Rohr max. Außen-Ø [mm]	Bestell-Nr.	Beschreibung	Dämmschichtdicke [mm]	EAN	Kartoninhalt [metrisch]	Rohr max. Außen-Ø [mm]	Bestell-Nr.	Beschreibung	Dämmschichtdicke [mm]	EAN	Kartoninhalt [metrisch]
15	**AL-15X20-50**	GEG 50%	20	7612207156737	70 m	15	**AL-15X20-100**	GEG 100%	20	7612207156935	70 m
18	**AL-18X20-50**	GEG 50%	20	7612207156744	70 m	18	**AL-18X20-100**	GEG 100%	20	7612207156959	70 m
22	**AL-22X20-50**	GEG 50%	20	7612207156751	60 m	18	**AL-18X30-100**	GEG 100%	30	7612207157031	40 m
28	**AL-28X20-50**	GEG 50%	20	7612207156768	48 m	22	**AL-22X20-100**	GEG 100%	20	7612207156973	60 m
35	**AL-35X20-50**	GEG 50%	20	7612207156775	40 m	22	**AL-22X30-100**	GEG 100%	30	7612207157048	30 m
42	**AL-42X25-50**	GEG 50%	25	7612207156782	24 m	28	**AL-28X20-100**	GEG 100% (Fe)	20	7612207156997	48 m
42	**AL-42X30-50**	GEG 50%	30	7612207229714	20 m	28	**AL-28X30-100**	GEG 100%	30	7612207157062	28 m
48	**AL-48X25-50**	GEG 50%	25	7612207156799	20 m	28	**AL-28X40-100**	GEG 100%	40	7612207157178	20 m
57	**AL-57X30-50**	GEG 50%	30	7612207156812	15 m	35	**AL-35X30-100**	GEG 100%	30	7612207157086	24 m
60	**AL-60X30-50**	GEG 50%	30	7612207156829	15 m	35	**AL-35X40-100**	GEG 100%	40	7612207157185	15 m
70	**AL-70X40-50**	GEG 50%	40	7612207156850	8 m	42	**AL-42X30-100**	GEG 50%	30	7612207157109	20 m
76	**AL-76X30-50**	ohne Anforderung nach GEG	30	7612207350173	12 m	42	**AL-42X40-100**	GEG 100%	40	7612207157208	15 m
76	**AL-76X40-50**	GEG 50%	40	7612207350197	9 m	48	**AL-48X30-100**	GEG 50%	30	7612207157123	18 m
89	**AL-89X30-50**	ohne Anforderung nach GEG	30	7612207350180	9 m	48	**AL-48X40-100**	GEG 50%	40	7612207157222	12 m
-	-	-	-	-	-	57	**AL-57X50-100**	GEG 100%	50	7612207157277	7 m
-	-	-	-	-	-	62	**AL-62X53-100**	GEG 100%	53	7612207405330	7 m

Bögen. GEG Norm 50% & 100%

Rohr max. Außen-Ø [mm]	Bestell-Nr.	Beschreibung	Dämmschichtdicke [mm]	EAN	Kartoninhalt [Stück]
15	**AL-ABO-1520**	GEG 100%	20	7612207156355	20 Stück(e)
18	**AL-ABO-1820**	GEG 100%	20	7612207156362	20 Stück(e)
18	**AL-ABO-1830**	GEG 100%	30	7612207156423	24 Stück(e)
22	**AL-ABO-2220**	GEG 100%	20	7612207156379	20 Stück(e)
22	**AL-ABO-2230**	GEG 100%	30	7612207156430	24 Stück(e)
28	**AL-ABO-2820**	GEG 100%	20	7612207156386	20 Stück(e)
28	**AL-ABO-2830**	GEG 100%	30	7612207156447	20 Stück(e)
28	**AL-ABO-2840**	GEG 100%	40	7612207156522	20 Stück(e)
35	**AL-ABO-3520**	GEG 100%	20	7612207156393	20 Stück(e)
35	**AL-ABO-3530**	GEG 100%	30	7612207156454	12 Stück(e)
35	**AL-ABO-3540**	GEG 100%	40	7612207156539	12 Stück(e)
42	**AL-ABO-4225**	GEG 50%	25	7612207156409	20 Stück(e)
42	**AL-ABO-4230**	GEG 50%	30	7612207156461	20 Stück(e)

Bögen. GEG Norm 50% & 100%

Rohr max. Außen-Ø [mm]	Bestell-Nr.	Beschreibung	Dämmschichtdicke [mm]	EAN	Kartoninhalt [Stück]
42	**AL-ABO-4240**	GEG 100%	40	7612207156546	12 Stück(e)
48	**AL-ABO-4825**	GEG 50%	25	7612207156416	20 Stück(e)
48	**AL-ABO-4830**	GEG 50%	30	7612207156478	20 Stück(e)
48	**AL-ABO-4840**	GEG 50%	40	7612207156553	11 Stück(e)
57	**AL-ABO-5730**	GEG 50%	30	7612207156485	10 Stück(e)
57	**AL-ABO-5750**	GEG 50%	50	7612207156607	6 Stück(e)
60	**AL-ABO-6030**	GEG 50%	30	7612207156492	10 Stück(e)
60	**AL-ABO-6050**	GEG 100%	50	7612207156614	6 Stück(e)
76	**AL-ABO-7630**	ohne Anforderung nach GEG	30	7612207156508	8 Stück(e)
89	**AL-ABO-8930**	ohne Anforderung nach GEG	30	7612207156515	8 Stück(e)

Zubehör. Klebeband

Bestell-Nr.	Beschreibung	Dicke [mm]	Breite [mm]	Länge [m]	EAN	Kartoninhalt [Stück]
AL-ASKB-40	Breite: 35 mm, Länge: 25 m, Dicke: 0,15 mm	0,15	38	25	7612207148664	16 Stück(e)

Zubehör. Endmanschettenband

Bestell-Nr.	Beschreibung	EAN	Kartoninhalt [metrisch]
AL-AEMBA-18B	Farbe: Aluminium, Breite: 18mm, Länge 5m	7612207156652	50 m
AL-AEMBA-28B	Farbe: Aluminium, Breite: 28mm, Länge 5m	7612207156669	50 m
AL-AEMBA-38B	Farbe: Aluminium, Breite: 38mm, Länge 5m	7612207156676	50 m
AL-AEMBG-18B	Farbe: grau, Breite: 18mm, Länge: 5m	7612207156683	50 m
AL-AEMBG-28B	Farbe: grau, Breite: 28mm, Länge 5m	7612207156690	50 m
AL-AEMBG-38B	Farbe: grau, Breite: 38mm, Länge 5m	7612207156706	50 m

Alle Daten und technischen Informationen basieren auf Ergebnissen, die unter den spezifischen Bedingungen gemäß den angegebenen Prüfnormen erzielt wurden. Trotz aller Vorkehrungen, um sicherzustellen, dass die genannten Daten und technischen Informationen auf dem neusten Stand sind, übernimmt Armacell weder ausdrücklich noch konkludent eine Garantie für die Richtigkeit, den Inhalt oder die Vollständigkeit der genannten Daten und technischen Informationen oder gewährleistet diese. Armacell übernimmt auch keine Haftung gegenüber Personen, die sich aus der Verwendung dieser Daten oder technischen Informationen ergibt. Armacell behält sich das Recht vor, diese Erklärung jederzeit zu widerrufen, zu ändern oder zu ergänzen. Es liegt in der Verantwortung des Kunden zu prüfen, ob das Produkt für die vorgesehene Anwendung geeignet ist. Die Verantwortung für die fachgerechte und korrekte Installation sowie für die Einhaltung der einschlägigen Vorschriften und Projektspezifikationen obliegt ebenfalls dem Kunden. Diese Erklärung bzw. dieses Dokument stellt weder ein rechtsgültiges Angebot noch einen Vertrag dar, noch ist es ein Teil eines solchen.

Armacell ist Ihr Vertrauen wichtig, daher möchten wir Sie über Ihre Rechte informieren und helfen zu verstehen, welche Informationen wir sammeln und warum wir sie sammeln. Wenn Sie sich über die Verarbeitung Ihrer Daten informieren möchten, schauen Sie bitte in unserer Datenschutzerklärung nach.

WKSB | Catalogue | 122023 | de-DE

ÜBER ARMACELL

Als Erfinder von flexiblen Dämmstoffen für die Anlagenisolierung und führender Anbieter technischer Schäume entwickelt Armacell innovative und sichere thermische und mechanische Lösungen mit nachhaltigem Mehrwert für seine Kunden. Armacell-Produkte tragen jeden Tag maßgeblich zur Steigerung von Energieeffizienz auf der ganzen Welt bei. Mit 3.300 Mitarbeitern und 27 Produktionsstätten in 19 Ländern ist das Unternehmen in den zwei Geschäftsbereichen Advanced Insulation und Engineered Foams tätig. Armacell konzentriert sich auf die Fertigung von Dämmstoffen für die Anlagenisolierung, Hochleistungs-Schäume für akustische und Leichtbau-Anwendungen, recycelte PET-Erzeugnisse, die Aerogelmatten-Technologie der nächsten Generation sowie passive Brandschutzsysteme.

Weitere Informationen finden Sie unter:
www.armacell.com

armacell®
MAKING A DIFFERENCE AROUND THE WORLD