TRAVERSÉE COUPE-FEU AJUSTABLE

ArmaProtect
EFC1 et EFC2
Collier coupe-feu

Colliers coupe-feu ajustables pour les traversées en murs et planchers

// Tuyaux combustible Ø ≤ 160 mm (avec et sans isolant acoustique)
// Tuyaux combustible Ø ≤ 110 mm (avec isolation combustible)
// Tuyaux métallique Ø ≤ 108 mm (avec isolation combustible)
// Tuyaux composites multicouche Ø ≤ 110 mm

www.armacell.fr

armacell®
ArmaProtect™

INSTRUCTIONS D'UTILISATION

S'assurer que les surfaces sont sèches, sans poussière ni graisse.

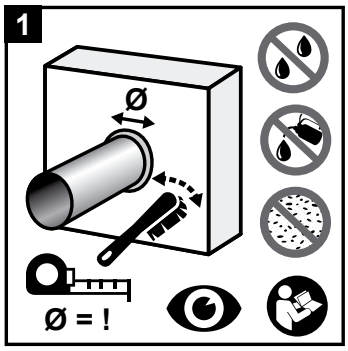

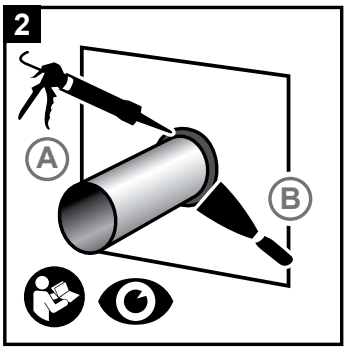

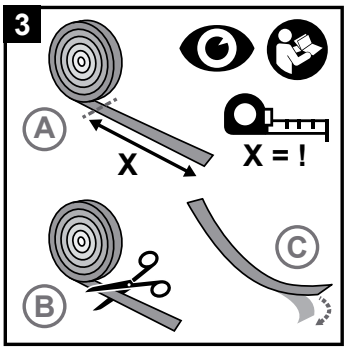

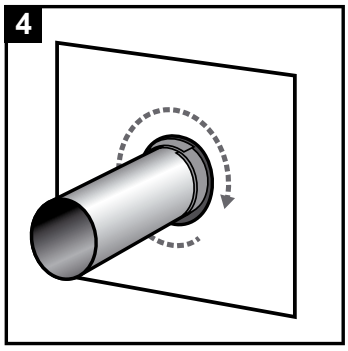

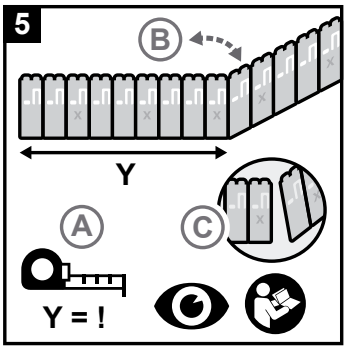

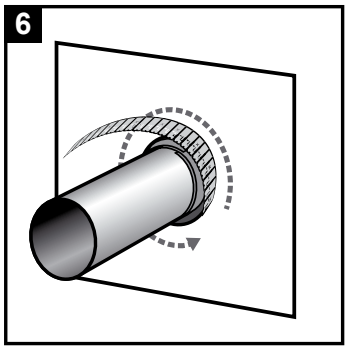

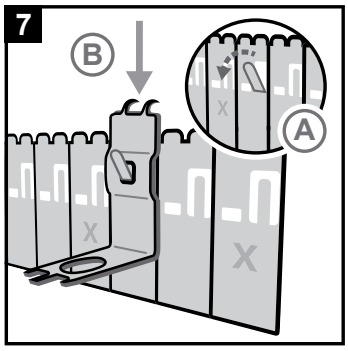

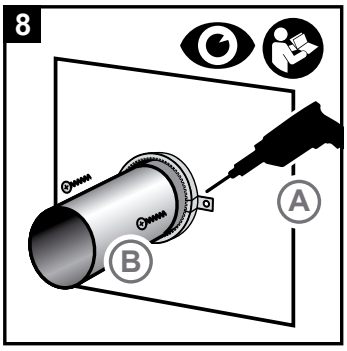

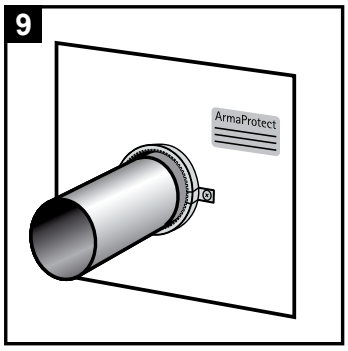

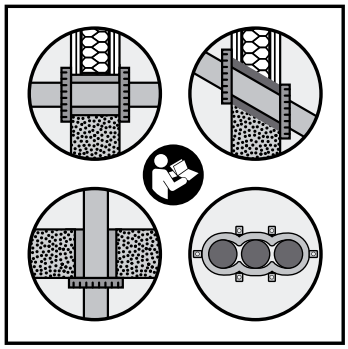

// Guide de consommation

Adapter les longueurs de la bande et du collier métallique des systèmes ArmaProtect EFC1 et EFC2 selon le diamètre de l'élément de traversée. Pour ce faire, reportez vous au tableau ci-dessous.

Estimation exemplaire basée sur le diamètre du tuyau

Tuyau Ø [mm]	32	32	40	40	50	50	63	63	75	75
Épaisseur de l'isolation [mm]	-	4	-	4	-	4	-	4	-	4
Nombre de couches	2	2	2	2	2	2	3	3	3	3
Longueur requise pour l'incrustation	250	320	320	360	375	440	685	780	800	895
Nombre d'éléments d'attache en acier	12	14	14	15	16	17	18	20	21	23
Nombre de crampons	2	2	2	2	2	2	3	3	3	3

Tuyau Ø [mm]	90	90	110	110	125	125	140	140	160	160
Épaisseur de l'isolation [mm]	-	4	-	4	-	4	-	4	-	4
Nombre de couches	4	4	4	4	5	5	6	6	6	6
Longueur requise pour l'incrustation	1290	1400	1545	1660	2190	2425	2860	3050	3365	3530
Nombre d'éléments d'attache en acier	25	27	29	31	32	34	36	38	40	42
Nombre de crampons	3	3	3	3	4	4	4	4	4	4

Prendre en compte les pertes potentielles de matériau pendant l'application sur le chantier.

PRINCIPALES APPLICATIONS SELON ETA-22/0061

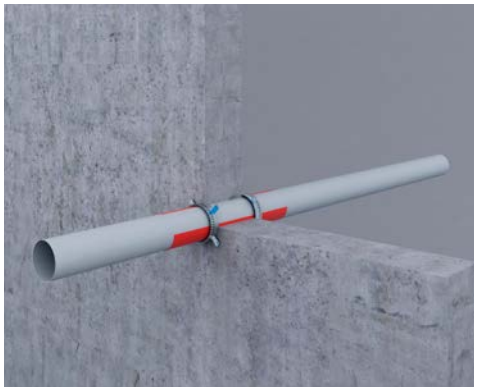

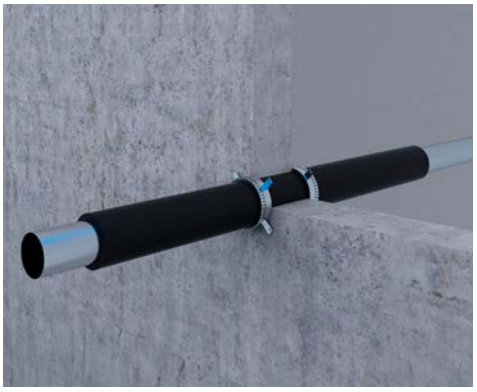

Sur les parois alvéolaire et éléments maçonnés et les planchers en béton[1]	
Matériau de base	Cloison sèche, mur en béton, mur en béton cellulaire, mur en maçonnerie, paroi de puits, plancher en béton.
Épaisseur du support	⩾ 100 mm (paroi) ⩾ 40 mm (Paroi de puits) ⩾ 150 mm (plancher)
Profondeur de l'élément de traversée	⩾ 100 mm (paroi) ⩾ 40 mm (Paroi de puits) ⩾ 150 mm (plancher)
Applicable sur : • Tuyaux de combustible Ø ⩽ 160 mm (avec et sans isolant acoustique)[1] • Tuyaux de combustible Ø ⩽ 110 mm (avec isolation combustible)[1] • Tuyaux de produits non combustibles Ø ⩽ 108 mm (avec isolation combustible)[1] • Tuyaux composites multicouche Ø ⩽ 110 mm[1]	jusqu'à EI 120 U/C resp. EI 120 U/U[1]

[1] D'autres applications ont également été testées jusqu'à EI-240-U/C. Voir ETA 22/0061 pour plus de détails sur l'installation.

// Systèmes ETA types approuvés[1]

Application sur paroi

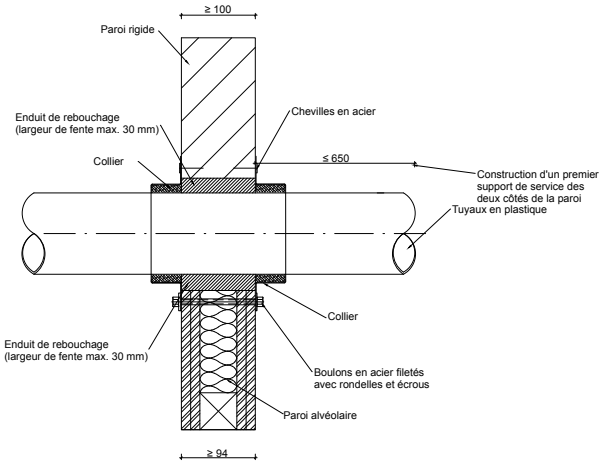

Application en plancher béton

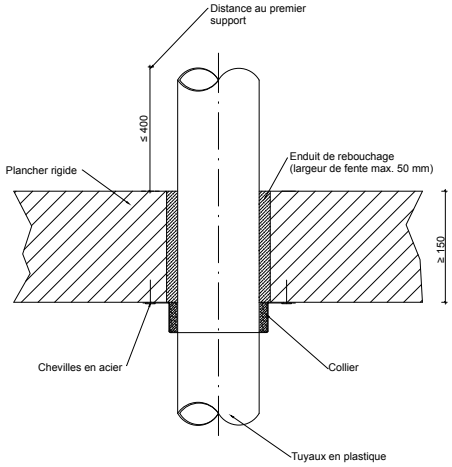

[1] Voir ETA 22/0061 pour plus de détails de mise en œuvre.

Application sur paroi, avec angle entre 45° et 90°.

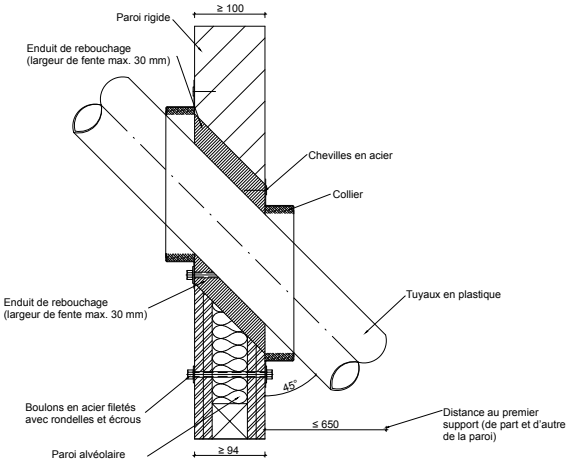

Application sur plancher béton, tube présentant un coude noyé dans la dalle.

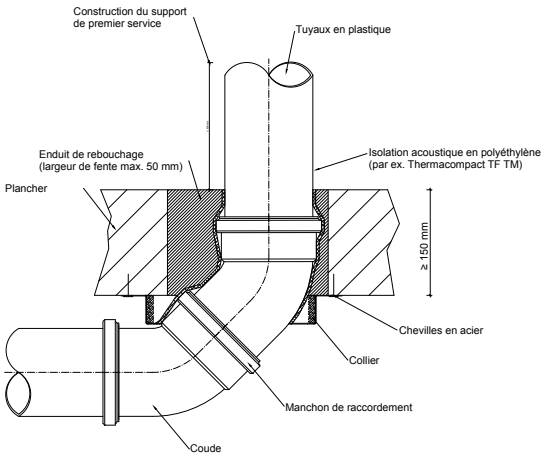

Application sur paroi, cas de traversées multiples localisées (applicable aussi en plancher béton).

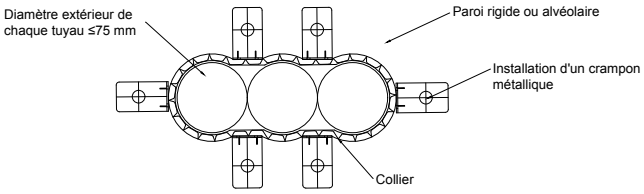

dimensions en mm

Application avec un tuyau placé directement dans le coin de la paroi

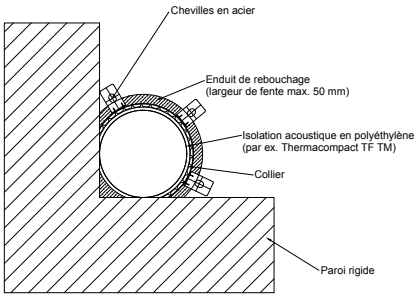

DONNÉES TECHNIQUES - ARMAPROTECT EFC1 ET EFC2

Brève description	ArmaProtect EFC1 et EFC2 sont des colliers coupe-feu ajustables qui permet de couvrir une large gamme de diamètre de traversées de parois et différentes configurations de mise en œuvre.
Type de matériau	Attache en acier inoxydable avec bande intumescente auto-adhésive flexible, sur technologie de graphite.
Gamme de couleurs du produit	Acier inoxydable (attache) et anthracite (bande intumescente).
Caractéristiques particulières	Inspection visuelle facile.
Gamme de produits	Bande coupe-feu auto-adhésive : 10 m x 40 mm x 2 mm, attache en acier inoxydable : 3 m (18 crampons inclus).
Applications	Collier coupe-feu pour les traversées d'élément en parois et planchers, applicable sur les tuyaux combustibles (avec et sans isolation) et les tuyaux métalliques (avec isolation combustible).
Installation	Réservés à un usage professionnel. Se référer aux listes publiées par des tiers, aux approbations et évaluations nationales et à la documentation du produit Armacell quant aux détails de l'application spécifique et avant de manipuler ce produit.
Déclaration de performances (DoP)	ArmaProtect EFC1 et ArmaProtect EFC2

Approbations et conformité

Conformité aux spécifications	• ETA 22/0061 selon EN 1366-3

Propriété	Valeur/Évaluation		Méthode standard/de test
Plage de température			
Température de fonctionnement	-40 °C à +70 °C		
Température d'application	5 °C à +25 °C		
Température de stockage et de transport	5 °C à +30 °C		
Conductivité thermique			
Conductivité thermique déclarée	θm	0 °C	
	λd [W/(m K)]	0.403	
Propriétés mécaniques			
Densité	1 200 ± 10 kg/m^3		
Déclenchement de la réaction intumescente	> 190 °C		
Taux d'expansion	18 à 34		
Pression d'expansion	> 0,8 N/mm^2		
Comportement au feu			
Réaction au feu	Classe A1 (collier en acier inoxydable)/Classe E (bande intumescente)		EN 13501-1
Résistance au feu	Voir annexe		
Santé et environnement			
Émission de substances dangereuses	Substances non dangereuses		ETA 22/0061
Autres caractéristiques techniques			
Durabilité et viabilité	Utiliser catégorie de type $Ý_1$		EOTA TR 024
Informations concernant la sécurité	Veuillez consulter la fiche de données sur la sécurité disponible sur notre site Web.		
Durée de conservation	Pas de durée de conservation.		
Stockage	Stocker dans un endroit sec et frais, à une température ambiante entre 5 °C et 25 °C, à l'abri du gel et de la lumière directe du soleil.		

Collier sans fin coupe-feu

Article	Description	Sommaire
PRO-EFC1-10 m	Collier ajustable coupe-feu ArmaProtect EFC1, composé de 10 m de bande coupe-feu et de 3 m d'attache en acier inoxydable	1 ensemble
PRO-EFC2-10 m	Collier ajustable coupe-feu ArmaProtect EFC2, composé de 10 m de bande coupe-feu et de 3 m d'attache en acier inoxydable	1 ensemble

Plaque d'identification coupe-feu.

Article	Description	Sommaire
PRO-ID-SET	Ensemble plaque d'identification ArmaProtect ID	5 pièces

Toutes les données et informations techniques sont basées sur les résultats obtenus dans les conditions spécifiques définies conformément aux normes d'essais indiquées. Bien que nous prenions toutes les mesures nécessaires pour garantir que ces données et informations techniques sont à jour, Armacell décline toute responsabilité quant à la précision, le contenu ou la complétude de celles-ci. Armacell décline également toute responsabilité envers toute personne quant à l'utilisation de ces données ou informations techniques. Armacell se réserve le droit d'annuler, modifier ou amender le présent document à tout moment. Il appartient au client de vérifier que le produit est adapté à l'utilisation prévue. La responsabilité de l'installation correcte et du respect des normes de construction en vigueur incombe au client. Ce document ne constitue pas ni ne fait partie d'une offre légale ou d'un contrat. En commandant / recevant un produit, vous acceptez les conditions générales de vente d'Armacell applicables dans la région.

Chez Armacell, votre confiance est tout pour nous : par conséquent, nous voulons que vous connaissiez vos droits et vous aidons à comprendre quelles sont les informations que nous collectons et pourquoi nous les collectons. Si vous souhaitez en savoir plus sur notre traitement des données, veuillez consulter notre politique de protection des données.

© Armacell, 2022. Tous droits réservés. Toutes les marques suivies de ® ou ™ sont des marques commerciales d'Armacell Group.

00577 | ArmaProtect EFC1 et EFC2 | ArmaProtect | PDS | 022022 | FR

À PROPOS D'ARMACELL

En tant qu'inventeurs de la mousse flexible pour l'isolation des équipements et fournisseur leader de mousses techniques, Armacell développe des solutions thermiques, acoustiques et mécaniques, novatrices et sûres qui apportent une valeur ajoutée durable à ses clients. Les produits Armacell contribuent de manière significative à l'efficacité énergétique mondiale et font chaque jour toute la différence dans le monde entier. Avec 3.200 employés et 25 usines de production dans 17 pays, la société est active dans deux secteurs d'activités principaux, Advanced Insulation et Engineered Foams. Armacell se concentre sur les matériaux d'isolation pour les équipements techniques, les mousses haute performance, pour les applications high-tech et légères et sur la technologie de couverture aérogel de nouvelle génération. Pour plus d'informations, visitez notre site: www.armacell.fr

armacell®
ArmaProtect™

Pour plus d'informations, veuillez consulter le site :
www.armacell.com