# ARMACOMFORT
# MANUALE DI APPLICAZIONE

## ArmaComfort® AB

armacell®

T. + 39 039 94 57 001
info.it@armacell.com

www.armacell.com/it

# Sommario

Utensili per l'installazione di ArmaComfort ..... 03
Isolamento dei tubi grandi utilizzando ArmaComfort in lastra ..... 04
Isolamento dei supporti Armafix ..... 06
Isolamento di colli a T utilizzando ArmaComfort in lastra ..... 07
Isolamento di colli a T obliqui utilizzando ArmaComfort in lastra ..... 08
Isolamento delle curve a 90° con ArmaComfort in lastra ..... 10

© Armacell Enterprise GmbH & Co. KG

I principi di installazione di ArmaComfort sono i medesimi dell'applicazione di Armaflex. Le linee generali per l'applicazione devono essere osservate.

## Utensili per l'installazione di ArmaComfort

| | | | |
|---|---|---|---|
| | Metro pieghevole / metro a nastro | | Regolo |
| | Pennarello argento | | Pennelli a setole corte e rigide |
| | Compassi a punte fisse | | Terminali di misurazione per i tubi di diametro più comune |
| | Compassi di spessore | | Gluemaster |
| | Coltellino* 75 mm | | Pietra da affilatura* |
|  | Coltello lungo* 300 mm | | |

* Disponibile kit di tre coltelli con pietra da affilatura


© Armacell Enterprise GmbH & Co. KG

# Isolamento di tubi grandi utilizzando ArmaComfort in lastra

Misurare la circonferenza del tubo.

**Importante:** misurare sempre con una striscia di Armaflex dello spessore da usare per l'isolamento.

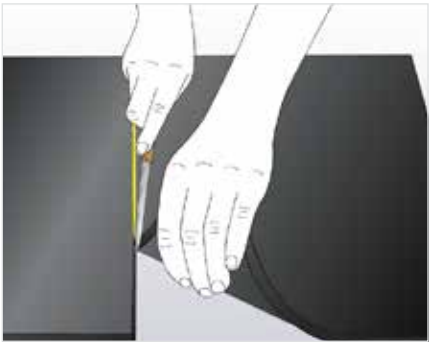

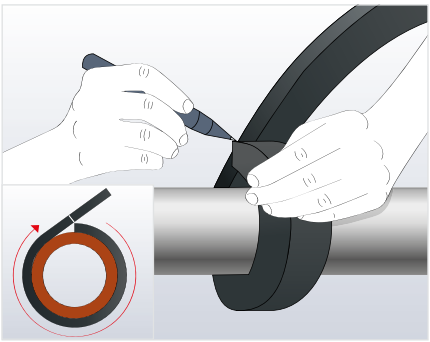

## PROCEDURA RACCOMANDATA

1. Tagliare la lastra di ArmaComfort alla misura desiderata - applicare un sottile strato di adesivo Armaflex sulle superfici tagliate e lasciare asciugare.
2. Unire pressando prima le estremità, poi il centro. Chiudere tutta la giunzione iniziando dal centro.

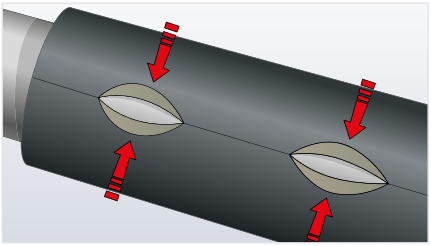

**Nota:** per evitare che la giunzione si riapra, accertarsi che l'adesivo sia stato applicato con cura sui bordi della giunzione e accertarsi che sia stata applicata la quantità corretta di adesivo.

© Armacell Enterprise GmbH & Co. KG

3. Per una maggiore sicurezza è necessario fissare i giunti longitudinali delle lastre ArmaComfort con nastro ArmaComfort AB. Assicurarsi che la superficie sia pulita, asciutta e priva di contaminazioni. In caso di necessità di pulizia, si prega di utilizzare Armaflex Cleaner.

**Verificare che il nastro adesivo, in caso di materiale già usato, sia idoneo all'uso**

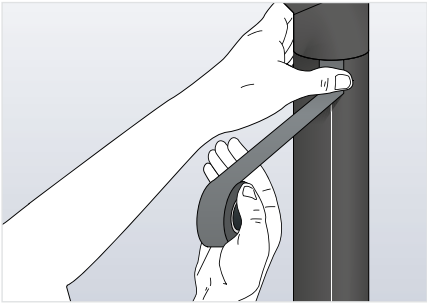

## PROCEDURA ALTERNATIVA

1. Determinare la circonferenza del tubo come sopra descritto ed aggiungere almeno 3 cm per la sovrapposizione.
2. Tagliare ArmaComfort per il formato richiesto.

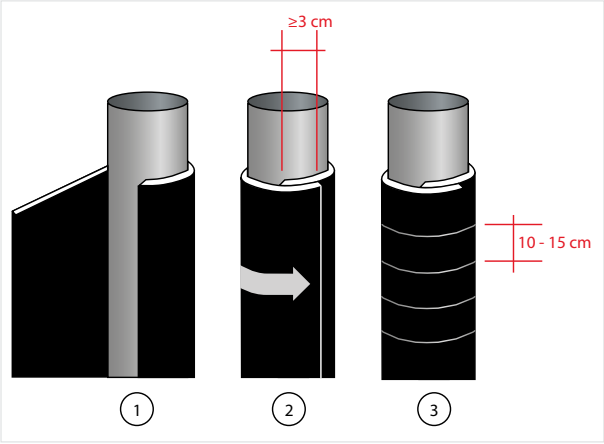


3. Posizionare il foglio perpendicolare al tubo e avvolgerlo. Quindi fissare il foglio con del filo a intervalli di 10-15 cm.

**Nota:** Fare attenzione a non stringere troppo il filo per non danneggiare l'isolamento o ridurrne lo spessore.


© Armacell Enterprise GmbH & Co. KG

# Posizionamento dell'isolante "sopra" (incapsulamento) i supporti per tubi

L'isolamento delle staffe standard può essere effettuato con la seguente procedura:

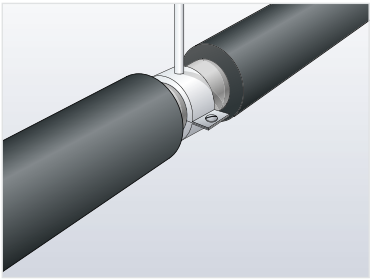

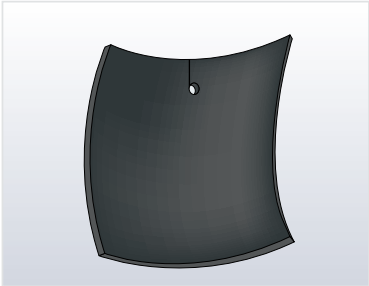

1. Installare ArmaComfort il più vicino possibile alla staffa di fissaggio. Sigillare le estremità del supporto al tubo con l'adesivo Armaflex.
2. Determinare la circonferenza del tubo isolato e la larghezza della parte non isolata, considerando una sovrapposizione di 2cm per lato.
3. Riportare le misure sulla lastra ArmaComfort e effettuare il ritaglio.
4. Praticare un piccolo foro per permettere il movimento della staffa e tagliare per lungo la lastra come mostrato.

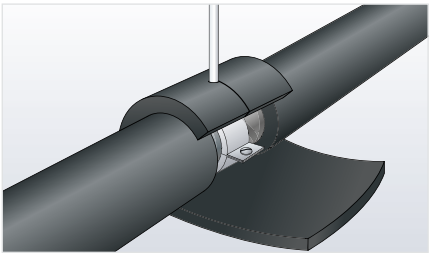

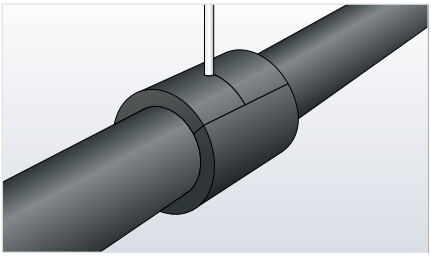

5. Posizionare Armacomfort intorno al supporto. Utilizzare l'adesivo Armaflex per creare una barriera al vapore sigillata su tutti i giunti e le giunzioni, in particolare intorno alle staffe.

**Se le staffe sono più grandi dello spessore isolante è necessario installare un doppio strato.**

© Armacell Enterprise GmbH & Co. KG

# Innesti a T in unico pezzo con lastra ArmaComfort

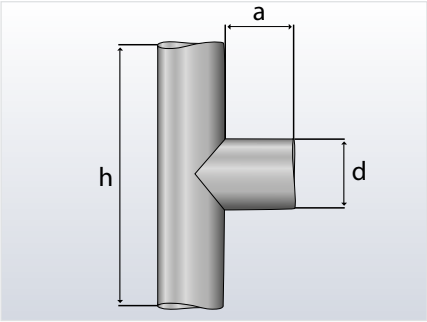


1. Misurare la circonferenza **c** del tubo principale non isolato e il tubo di diramazione con una striscia di ArmaComfort dello spessore da utilizzare per l'isolamento.
2. Determinare la lunghezza **h** del tubo e la lunghezza principale **a** del condotto di derivazione.
3. Trasferire prima l'altezza **h** e la circonferenza **c** del tubo principale sulla lastra ArmaComfort e segnare successivamente il foro per condotto di derivazione **d**.

**Nota:** I ritagli devono essere sempre fatti inferiori di 5 millimetri all'effettiva misura. Si raccomanda che i ritagli siano effettuati nel primo quarto del foglio Armaflex.

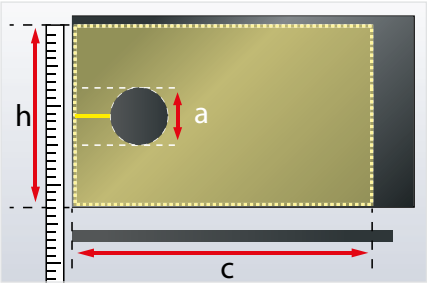


4. Tagliare l'isolamento e montarlo sul tubo principale. Quindi applicare un sottile strato di adesivo Armaflex a tutte le giunture del ritaglio. Lasciare seccare, posizionare, quindi premere insieme con fermezza.
5. Trasferire la circonferenza **c** e la lunghezza del tubo di innesto sulla lastra. Disegnare 4 sezioni di circonferenza uguali.


© Armacell Enterprise GmbH & Co. KG

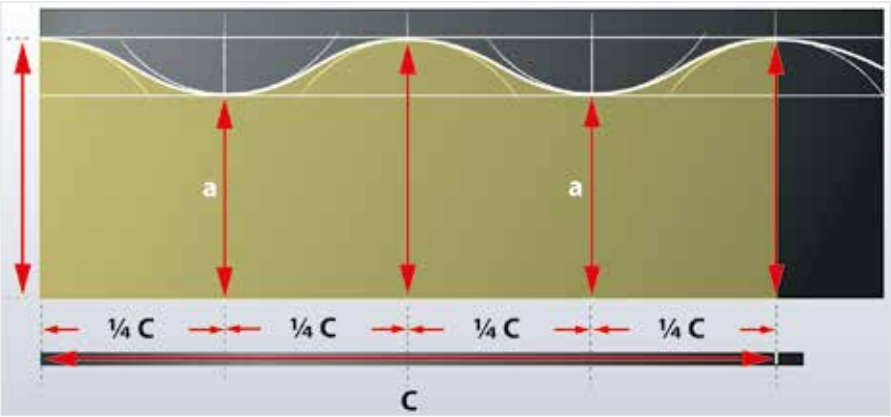


6. Usando come raggio quello del corpo isolato della valvola, disegnare 5 archi centrati sulle linee verticali e unire gli archi con una linea continua. Ritagliare la sezione sagomata della lastra.
7. Applicare l'adesivo a tutti i giunti, lasciare asciugare, poi sigillare intorno al pezzo a T.

## Innesto a T obliquo con lastra ArmaComfort

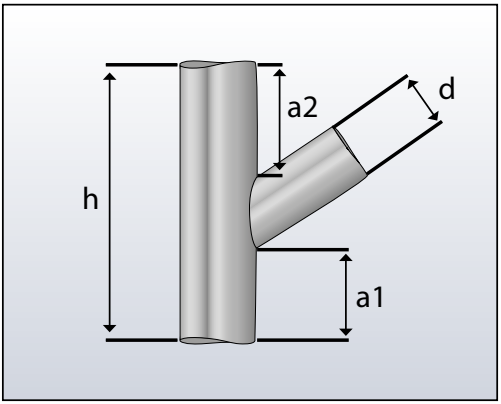


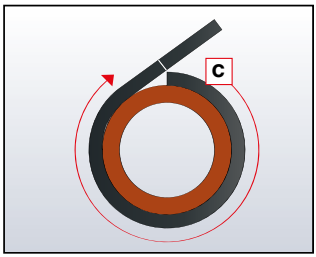


© Armacell Enterprise GmbH & Co. KG

Determinare:

**c** = circonferenza del tubo diritto. Misurare con una striscia di ArmaComfort. Non allungare la striscia.

**h** = misurare la distanza tra parte superiore e inferiore della parte dell'innesto

**a1** = misurare la distanza dall'angolo a T all'attacco inferiore del tubo rettilineo

**a2** = misurare la distanza dall'angolo a T all'attacco superiore del tubo rettilineo acque reflue

**d** = il diametro del condotto di derivazione

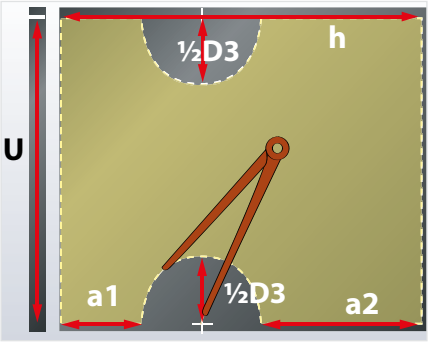


Trasferire le misurazioni **c, a1, a2, h** e d sulla lastra e segnare la sagoma richiesta per la parte diritta del ramo.

Tagliare il foglio e applicare l'isolamento al corpo del tubo con adesivo Armaflex.

Determinare le misure del condotto di derivazione

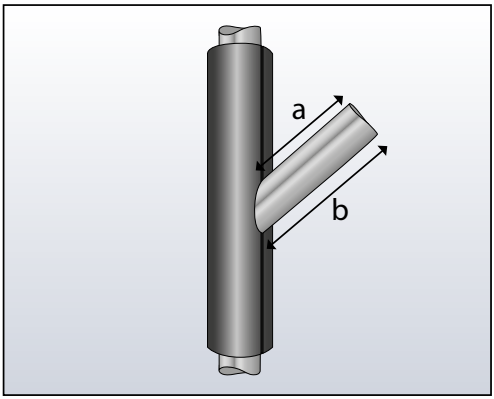


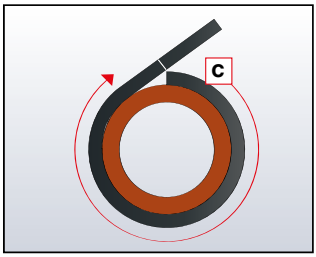



© Armacell Enterprise GmbH & Co. KG

**a** = distanza più breve tra la parte diritta isolata del ramo di innesto alla presa del condotto di derivazione

**b** = distanza più lunga dalla parte diritta isolata del ramo di innesto alla presa del condotto di derivazione

**c** = circonferenza del condotto di derivazione. Misurare con una striscia di prodotto ArmaComfort.

Utilizzando la circonferenza del tubo di diramazione preparare un ritaglio su ArmaComfort.

Trasferire la distanza **b** sulle linee perimetrali esterne e la distanza **a** sulla linea centrale.

Determinare il diametro dell'innesto isolato. Disegnare un cerchio con 1/4 di questo diametro tangente al punto finale di **a**.

Ora disegnare due curve in modo che siano tangenti alla circonferenza creando una unica curva con punto tangente B. (Impostare 1/2 come raggio della circonferenza sui perimetrali)

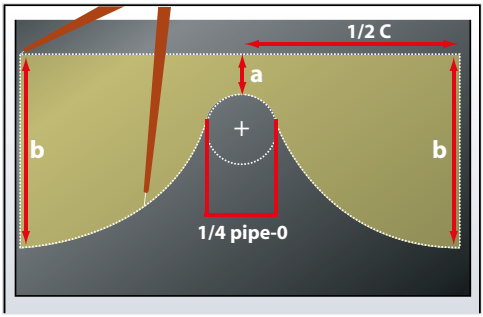


Tagliare la sezione rimanente del foglio.

Smussare il ritaglio dove deve toccare l'isolamento intorno al corpo del tratto rettilineo del ramo. Fissare il pezzo al corpo del tubo con adesivo Armaflex.

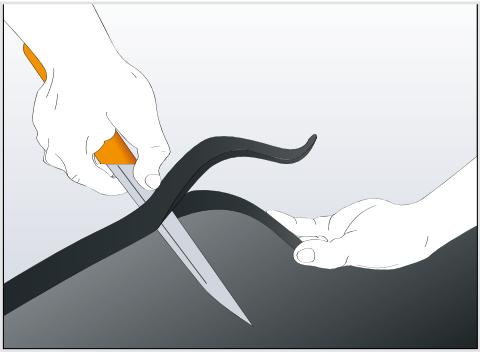

© Armacell Enterprise GmbH & Co. KG

# Curva 90 ° con lastra ArmaComfort

L'isolamento avviene in una serie di passaggi con pezzi pretagliati. Questi pezzi sono fabbricati utilizzando le dime.

Il modello appropriato per ogni dimensione può essere scaricato dal sito web Armacell.

**Attenzione:** Su tubi di grande dimensione le sagome sono più grandi di un foglio A3. In questo caso viene mostrata solo la metà della dima. Piegare la dima e posizionare il pezzo con la linea rossa sulla piega per ottenere una dima completa.

**www.armacell.eu/ArmaComfortAB-ElbowTemplates**

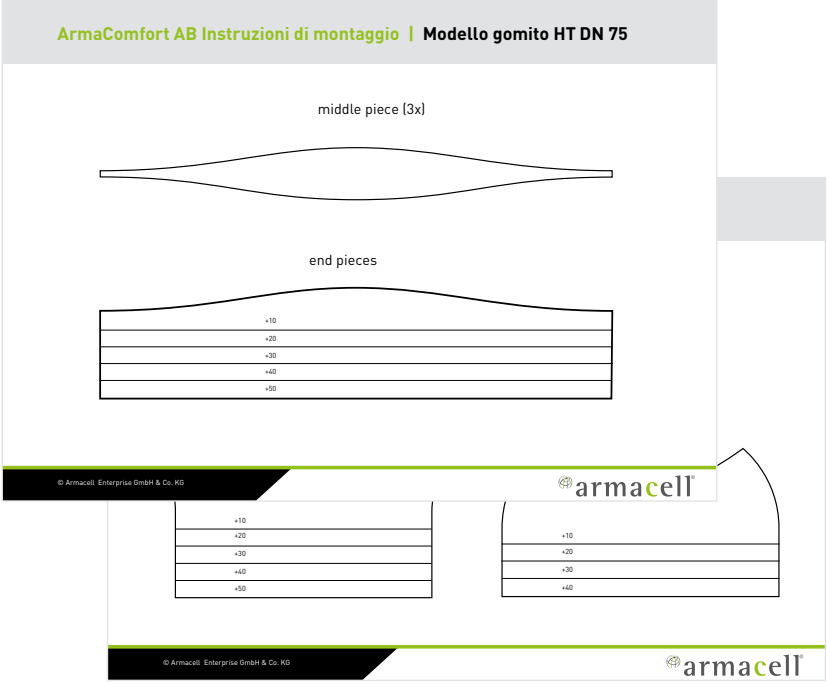



© Armacell Enterprise GmbH & Co. KG

Si raccomanda la seguente procedura:

- Prima creare le dime da utilizzare per trasferire le sagome su Arma-Comfort AB / AB Alu. Usare un coltello affilato per tagliare le sagome.

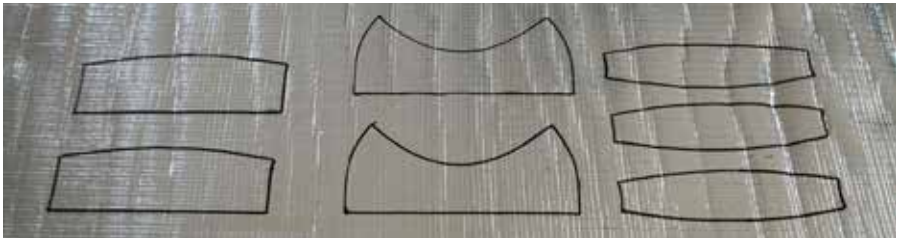

- Posizionare prima la parte terminale, poi il numero appropriato di pezzi intermedi e infine la seconda estremità in adiacenza. Unire i pezzi insieme con cura utilizzando il nastro ArmaComfort appropriato.

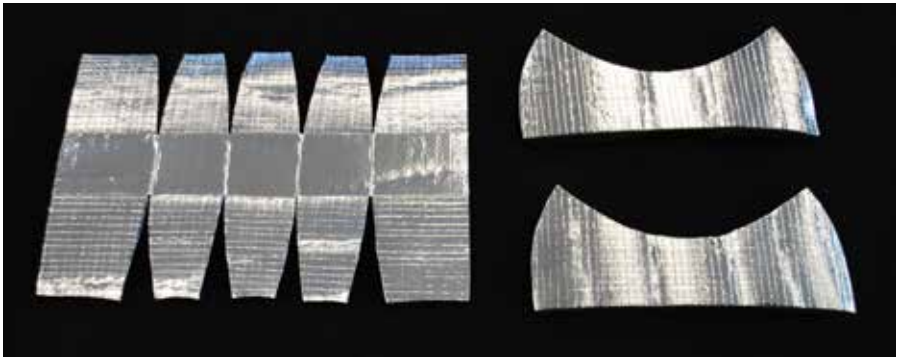

© Armacell Enterprise GmbH & Co. KG

Montaggio della curva:

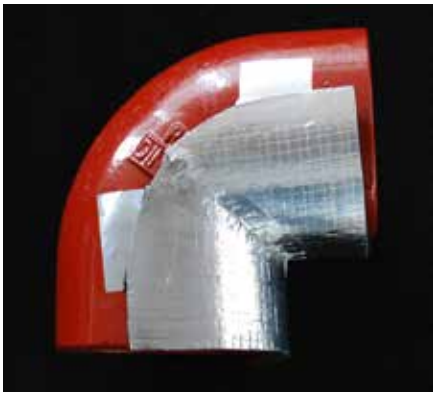

- Per prima cosa installare i due pezzi della gola. Allineare queste due parti con il centro della curva e attaccarli alla curva con nastro ArmaComfort. Quindi utilizzare una striscia di nastro adesivo per attaccare i due pezzi insieme sulla gola.

- A questo punto installare la sezione posteriore che inizia con il primo pezzo di testa. Fissare le estremità di questi pezzi a quelli della gola con nastro ArmaComfort.

- Infine, rivestire tutti i bordi con il nastro ArmaComfort.


© Armacell Enterprise GmbH & Co. KG

## NOTE

© Armacell Enterprise GmbH & Co. KG

## NOTE


© Armacell Enterprise GmbH & Co. KG

**Armacell Italia Srl**
Centro Direzionale Torri Bianche, ed. Betulla
Via Torri Bianche 10
20871 Vimercate (MB)
Telefono +39 039 94 57 001
www.armacell.com/it · info.it@armacell.com

ArmaComfort AB | ApplMan | 20160610 | IT

Armacell fornisce queste informazioni come servizio tecnico. Le informazioni per questa finalita arrivano da varie fonti oltre che da Armacell. Armacell, se non totalmente, si affida sostanzialmente ad altre fonti per fornire informazioni accurate. Le informazioni derivanti dalle analisi tecniche e test di Armacell sono accurate nel limite delle sue conoscenze e capacita, alla data di stampa, utilizzando efficaci metodi e procedure standardizzate. Ogni utilizzatore di questo prodotto o di queste informazioni, deve effettuare i propri test per determinare la sua sicurezza, la sua affidabilita e la sua adattabilita, e la combinazione di prodotti, per ogni utilizzo previsto, applicazione ed uso da parte dell'utilizzatore o da terze parti a cui potrebbero trasferire i prodotti. Non potendo Armacell controllare l'utilizzo finale del prodotto, non e possibile garantire che l'utilizzatore possa ottenere gli stessi risultati pubblicato nel presente documento. I dati e le informazioni fornite come servizio tecnico sono soggette a cambiamenti senza necessita di informazione.