ARMA-CHEK D

MANUALE DI APPLICAZIONE

Arma-Chek® D

armacell®

T. +39 039 94 57 001
info.it@armacell.com

www.armacell.it

Istruzioni di applicazione generali

Lavorare con Arma-Chek D

- L'installatore deve conoscere le tecniche di installazione relative a tubi e lastre Armaflex.
- Usare utensili di buona qualità. È necessario disporre di un coltello affilato, di buoni pennelli e di adesivo Armaflex nuovo.
- Usare materiale Armaflex pulito. Verificare che non ci siano tracce di polvere, sporco od olio sulla superficie. Se necessario, rimuovere qualsiasi contaminazione usando il detergente Armaflex.
- Usare un materiale di dimensioni idonee!
- Tagliare i tubi ovali sempre dal lato piano.
- Non tirare i giunti incollati durante la sigillatura, spingerli sempre uniti e verificare che il materiale venga inserito in compressione.
- Non isolare mai gli impianti e i sistemi mentre sono in funzione! Attendere 36 ore prima di avviare l'impianto isolato (24 ore per Armaflex RS850), tempo necessario affinchè l'adesivo sia completamente asciutto.
- Non usare il nastro autoadesivo Arma-Chek come unico tipo di fissaggio per giunti di testa e longitudinali e giunzioni.
- Non applicare il rivestimento Arma-Chek su giunzioni e giunti incollati con adesivo Armaflex finché l'adesivo non ha avuto il tempo di agire completamente (solitamente 36 ore, 24 ore per Armaflex RS850).
- Non effettuare la fase di realizzazione sul pavimento. Lavorare i prodotti Arma-Chek su un banco da lavoro come fareste per un rivestimento in metallo.
- Evitare di installare il prodotto in luoghi molto umidi e bagnati. Utilizzare un telo protettivo, ove possibile.

© Armacell Enterprise GmbH & Co. KG

- Non installare i rivestimenti Arma-Chek sotto tensione.

- Se si usa il rivestimento Arma-Chek su un substrato di Armaflex, accertarsi che tutte le giunzioni/giunti siano completamente sigillati con l'adesivo Armaflex e non siano danneggiati.

- Utilizzare sempre gli adesivi Armaflex specificati. Gli adesivi non sono tutti idonei per le stesse operazioni! In caso di dubbi, consultare il reparto tecnico di Armacell o l'agente locale.

- Per le applicazioni esterne, assicurarsi che giunti e giunture siano protetti da uno spartiacque.

- Nelle applicazioni esterne e nelle aree interne soggette a lavaggio, incollare tutti i giunti e le giunture utilizzando l'adesivo Armaflex specificato, quindi applicare il mastice Arma-Chek per sigillarle.

- Per le applicazioni interne soggette a lavaggio, installare il rivestimento Arma-Chek seguendo la procedura di installazione per applicazioni esterne, quindi applicare il mastice Arma-Chek.

- Mantenere al minimo il numero dei giunti e sfalsarli.

- Applicare il rivestimento Arma-Chek entro 3 giorni dall'installazione esterna dell'isolamento Armaflex.

Salute e sicurezza

- Rispettare le raccomandazioni del fabbricante quando si usano sigillanti adesivi e a base di mastice. Per maggiori dettagli contattare l'assistenza clienti Armacell/l'agente locale.

- È possibile tagliare facilmente i rivestimenti Arma-Chek utilizzando un taglierino affilato. Maneggiare con cura.

© Armacell Enterprise GmbH & Co. KG

Strumenti per l'installazione di Arma-Chek

	Metro pieghevole / Metro a nastro		Bordi dritti
	Gesso per la creazione dei pezzi non lineari		Dima (stampata su tutti i cartoni Armaflex)
	Evidenziatore ad inchiostro argentato		Forbici
	Compasso		Pennelli a setole corte, dure
	Pinze		Spatola liscia per appiattire le superfici
	Coltelli*		Tubi rifilati per le tubazioni di diametro più comune
	Taglierini di sicurezza		Rulli in tessuto per l'applicazione della colla sulle superfici
	Pietra per affilare*		Gluemaster
	Pistola per mastice		Armaflex Toolbox

* È disponibile un kit con tre coltelli e una pietra per affilare.

Corretto utilizzo dell'adesivo Armaflex

Vi sono tre tipi di accessori attualmente disponibili:

- Adesivo Armaflex (Armaflex 520, Armaflex RS850 e Armaflex SF990)
- Mastice nero Arma-Chek
- Nastri autoadesivi Arma-Chek D

© Armacell Enterprise GmbH & Co. KG

Adesivi

Adesivi da utilizzare:

Armaflex 520, Armaflex RS850 o Armaflex SF990, in base all'applicazione:

- Prima dell'uso, aprire Armaflex 520 e Armaflex SF990 e mescolare con cura l'adesivo. Tenere il contenitore chiuso se non utilizzato.

- Utilizzare pennelli a setole corte e dure. In alternativa, è possibile utilizzare Armaflex Gluemaster con l'adesivo Armaflex 520.

- Procedure applicative per l'installazione del rivestimento Arma-Chek su superfici piane e ampie, che richiedono un rivestimento adesivo completo: Per Arma-Chek D, è necessaria l'applicazione dell'adesivo solo sulla superficie Armaflex e sull'area di sovrapposizione. Verificare che l'adesivo non mostri segni di asciugature, se va applicato su superfici piane, serbatoi e tubi di diametro superiore a 500 mm. Fissare immediatamente il rivestimento Arma-Chek D (tempo di asciugatura non necessario). Nota: le superfici Armaflex asciutte asciugare non si incolleranno una volta applicata la pressione. In tal caso, è possibile riattivare l'adesivo applicando un secondo strato di adesivo. Per le superfici ampie, piane o circolari, si consiglia di utilizzare un rullo in tessuto a setole corte/ pennello.

- Far asciugare l'adesivo sui dettagli di sovrapposizione. Il tempo di asciugatura varia in base allo spessore dello strato di adesivo e alle condizioni ambienti (temperatura, umidità relativa, movimento dell'aria). Il tempo di asciugatura iniziale corretto può essere verificato con il "test dell'unghia": toccare la superficie con un'unghia e, se questa non aderisce alla superficie e non ci sono parti collose, è possibile posizionare il rivestimento e fissarlo applicando pressione con la mano, un rullo asciutto o un pennello grande, in modo da incollare il rivestimento ad Armaflex. Applicare la pressione sull'intera superficie, appiattendo il rivestimento e assicurandosi che non ci siano sacche d'aria. Verificare sempre l'allineamento ed evitare grinze e pieghe.

- Le superfici lasciate ad asciugare troppo a lungo non si incolleranno una volta applicata la pressione. In tal caso, è possibile riattivare l'adesivo applicando un secondo strato di adesivo come indicato nei passaggi da 2 a 4.

© Armacell Enterprise GmbH & Co. KG

- In generale, l'applicazione degli adesivi non deve essere effettuata quando la temperatura ambiente è inferiore alla temperatura di applicazione consigliata o l'umidità relativa è superiore all'80%. (per maggiori informazioni vedere i suggerimenti per l'applicazione degli adesivi Armaflex).

- Prima di applicare la striscia di mastice Arma-Chek, pulire lo sporco su Arma-Chek, strumenti, giunte e giunture del sistema Arma-Chek D utilizzando il detergente Armaflex.

Mastice Arma-Chek

Il mastice Arma-Chek è un prodotto adesivo e sigillante progettato per offrire una protezione aggiuntiva e prolungata a tutti i giunti e le giunture incollate con Arma-Chek D nelle applicazioni esterne e negli ambienti interni soggetti a lavaggio.

1. Prima di applicare il mastice su tutte le giunzioni e i giunti, controllare che siano completamente sigillati con il giusto tipo di adesivo Armaflex e ben fissati (vedi punto 6).

2. Controllare che le giunzioni e i giunti siano puliti, asciutti e privi di contaminanti prima di applicare il mastice. Prima di applicare il mastice Arma-Chek, pulire tutti i punti dei giunti e delle giunture utilizzando il detergente Armaflex/detergente a base di solvente.

3. Applicare uno strato di mastice largo almeno 10 mm e spesso 3 mm su tutti i giunti e le giunture.

4. Appiattire il mastice utilizzando un cucchiaio in plastica o un dito (utilizzare detersivo e acqua per lavarsi).

© Armacell Enterprise GmbH & Co. KG

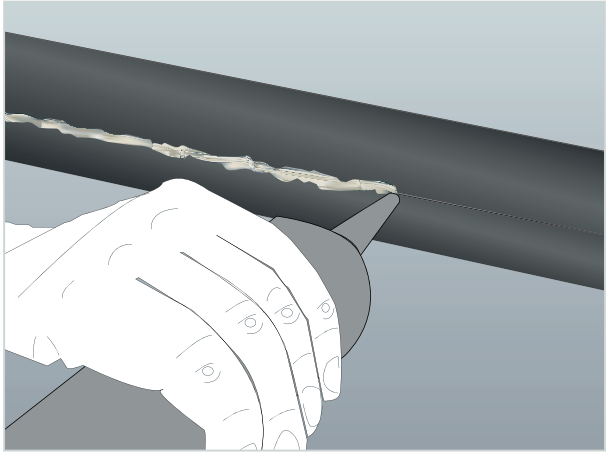

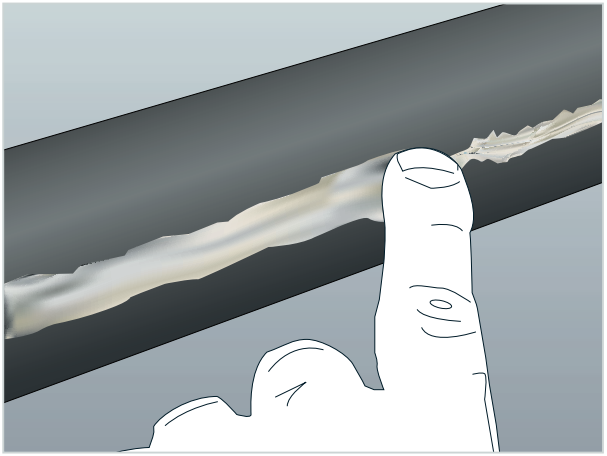

La finitura del mastice può essere migliorata ricoprendo con del nastro adesivo 5 mm ogni lato delle giunzioni e dei giunti prima di applicare il mastice. Rimuovere il nastro adesivo quando il mastice è ancora umido (fare attenzione ai rischi per la salute e la sicurezza!!).

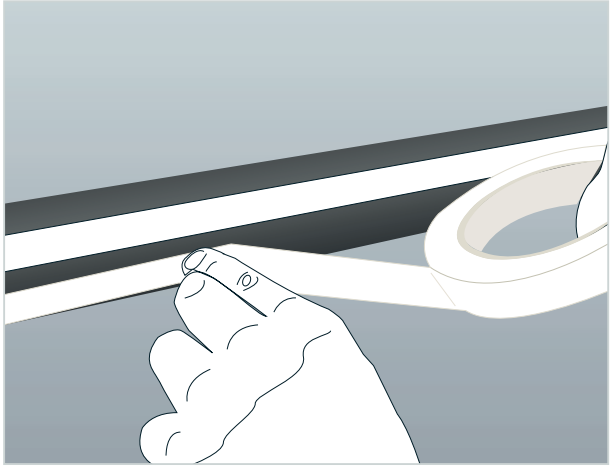

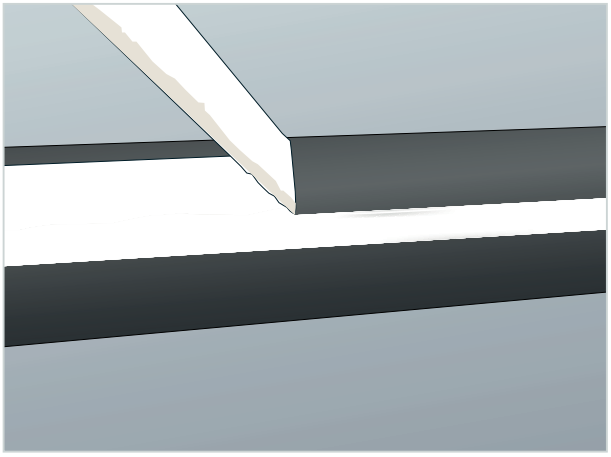

5. In generale, l'applicazione del mastice non deve essere effettuata quando la temperatura ambiente è inferiore a +5 °C o l'umidità relativa è superiore all'80%.

6. Non utilizzare il mastice Arma-Chek come unico mezzo di fissaggio del rivestimento (vedere punto 1).

© Armacell Enterprise GmbH & Co. KG

Uso corretto dei nastri Arma-Chek D

- Le procedure seguenti sono applicabili ai nastri autoadesivi Arma-Chek con larghezza pari a 20 mm, 50 mm e 100 mm.

- Utilizzare i nastri autoadesivi esclusivamente per applicazioni interne. Non utilizzarli per installazioni esterne!!

- Controllare che le giunzioni e i giunti siano puliti, asciutti e privi di contaminanti prima di applicare il nastro autoadesivo. Per pulire le giunzioni e i giunti, usare il detergente Armaflex.

- Rimuovere la striscia protettiva e coprire tutta la linea di giunzione con un'ulteriore sovrapposizione di 50 mm, laddove applicabile, facendo pressione durante l'applicazione.

- Controllare che il nastro autoadesivo si sia completamente incollato al rivestimento sottostante.

- Non usare il nastro autoadesivo Arma-Chek come unico tipo di fissaggio per giunti di testa e longitudinali e giunzioni.

Limiti di temperatura nell'utilizzo di nastri autoadesivi:

- Temperatura ambiente di applicazione da +10 °C a +35 °C, umidità relativa massima 80 %

- Temperatura di applicazione sulla superficie: minimo -50 °C, massimo +80 °C

- Conservare in un luogo caldo e asciutto. Temperatura ideale di stoccaggio tra +5 °C e +35 °C (+18 °C consigliata)

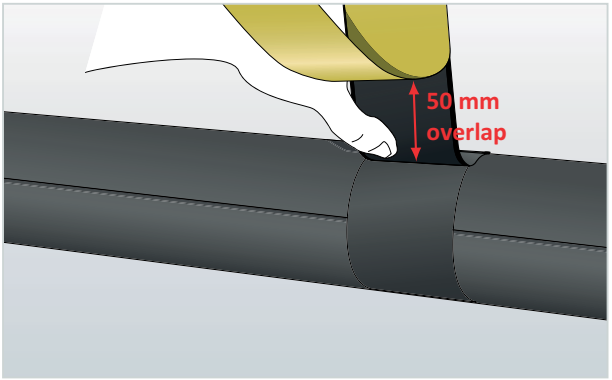

© Armacell Enterprise GmbH & Co. KG

Installazione dei tubi Arma-Chek D

I tubi prerivestiti Arma-Chek D sono dotati di una guarnizione autoadesiva di 1 metro di lunghezza. Il rivestimento termina circa 10 mm prima della fine del tubo per garantire che il materiale isolante venga installato "in tensione" attorno ai giunti.

La gamma di tubi pre-rivestiti Arma-Chek D è disponibile per i tubi con diametro esterno massimo di 114 mm.

Nota: A causa della natura semiflessibile dei prodotti, non è possibile infilarli attorno alle curve, occorre creare curve a segmenti!

Isolamento delle tubazioni dritte

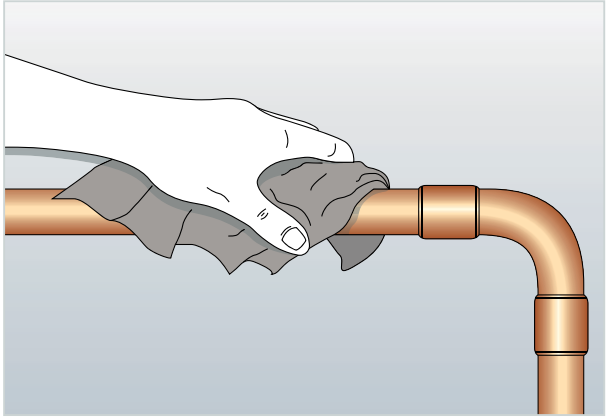

1. Pulire la superficie della tubazione utilizzando il detergente Armaflex e rimuovere qualsiasi traccia di polvere o altra contaminazione.

2. Chiudere il tubo sulla tubazione.

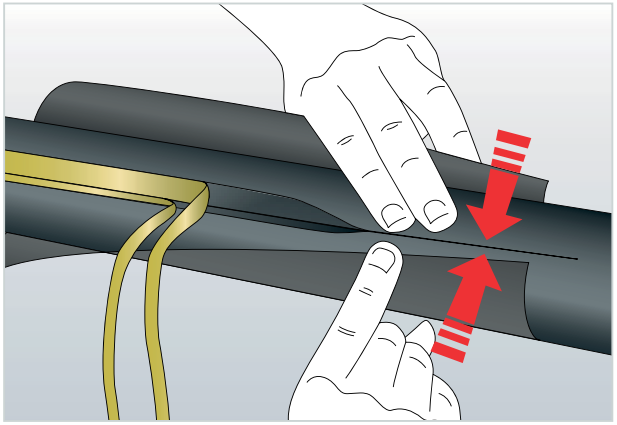

3. Rimuovere le strisce di carta pezzo per pezzo, 200 mm alla volta. Allineare i giunti e applicare una forte pressione per garantirne la corretta chiusura.

Nota: controllare sempre che la giuntura sia completamente legata prima di procedere con i passaggi successivi.

© Armacell Enterprise GmbH & Co. KG

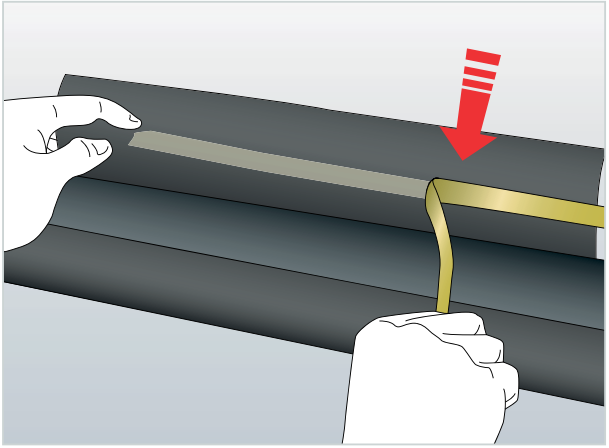

4. Avvolgere saldamente il rivestimento intorno al tubo e fissarlo utilizzando la striscia adesiva applicata.

5. Fissare la giunzione longitudinale del rivestimento con il giusto adesivo Armaflex. Applicare solo su un lato. Sfalsare sempre le giunture longitudinali.

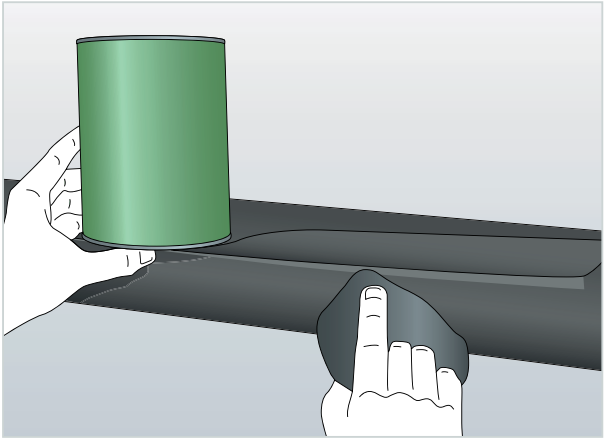

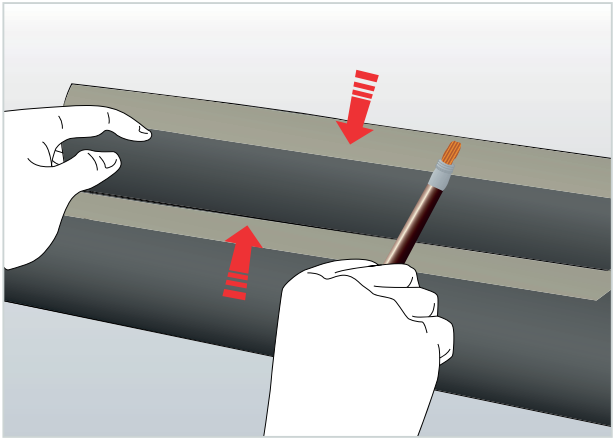

6. Fissare l'estremità alla faccia inferiore del tubo Arma-Chek utilizzando l'adesivo Armaflex ed effettuare un incollaggio a umindo con tubo adiacente.

7. Per applicazioni interne: Fissare ulteriormente i giunti utilizzando il nastro autoadesivo associato da 50 mm Arma-Chek D.

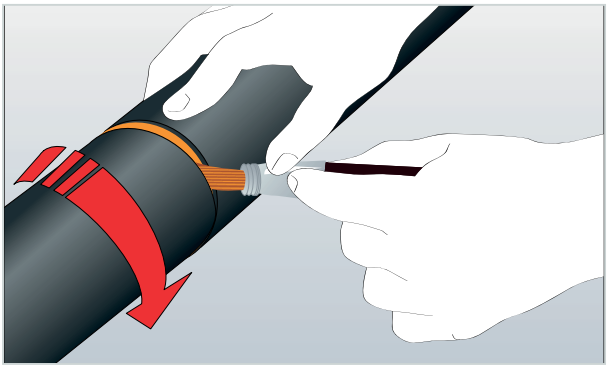

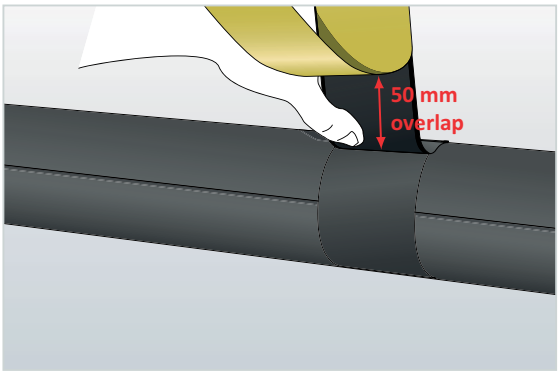

© Armacell Enterprise GmbH & Co. KG

8. Per applicazioni esterne: Sigillare tutte le parti dei giunti e delle giunture del rivestimento con uno strato di mastice nero Arma-Chek. Verificare che tutti i giunti siano distanti dal percorso diretto della pioggia o, in caso contrario, proteggerli con uno spartiacque.

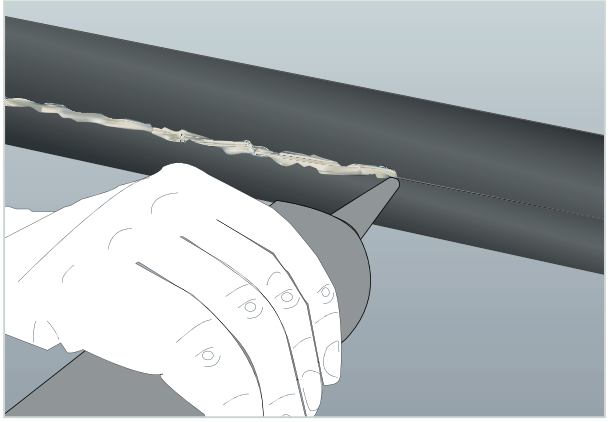

9. Utilizzare il mastice Arma-Chek per sigillare tutti i giunti e le giunture! Applicare uno strato di mastice largo almeno 10 mm e spesso 3 mm su tutti i giunti e le giunture.

Utilizzo della dima Armaflex

La fabbricazione di curve e raccordi a T utilizzando il materiale per tubi Arma-Chek richiede il taglio degli stessi a diverse angolature. Per rendere questo processo più rapido e semplice, tutti i contenitori di Armaflex sono dotati di un'apposita dima.

1. Posizionare una copia della dima Armaflex su un tavolo o un piano di lavoro con la faccia rivolta verso l'alto.

2. Allineare un tubo di Arma-Chek lungo la dima parallelamente alla linea orizzontale della base.

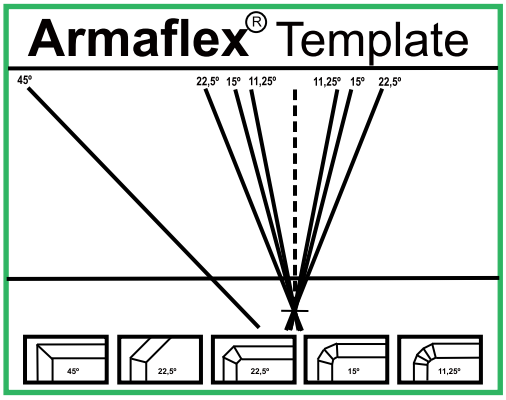

3. Selezionare l'angolo richiesto dalla dima e tagliare lungo la linea.

© Armacell Enterprise GmbH & Co. KG

Isolamento dei raccordi con tubi pre-rivestiti

1. Tagliare il tubo pre-rivestito alla lunghezza giusta per la curva.

2. Chiudere con cura la giunzione longitudinale del tubo.

3. Rimuovere con cura il rivestimento dove è stato fissato. Applicare un adesivo totale su una sola delle superfici. Una volta asciutto l'adesivo, fissare il rivestimento al pezzo di tubo.

4. Realizzare i pezzi di raccordo come indicato nei disegni seguenti. Vedere anche il Manuale di applicazione Armaflex! La procedura per questa operazione è la stessa usata per il materiale dei tubi Armaflex.

5. Applicare l'adesivo Armaflex a tutte le giunzioni dei segmenti.

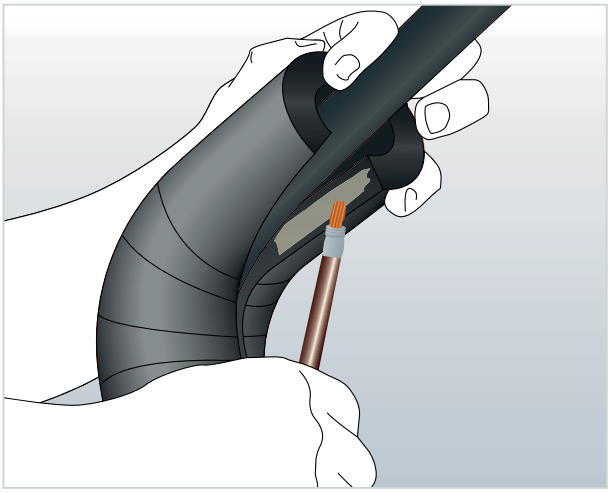

6. Tagliare il pezzo di raccordo aperto lungo la strozzatura interna. Installare il pezzo di raccordo sul tubo. Applicare l'adesivo Armaflex corretto sulla giuntura della strozzatura.

7. Per applicazioni interne: Rivestire i giunti tra segmenti successivi del tubo e le giunture della strozzatura utilizzando il nastro autoadesivo Arma-Chek D da 20 mm.

8. Per applicazioni esterne: Rivestire i giunti tra i segmenti e la giuntura della strozzatura utilizzando il mastice Arma-Chek.

© Armacell Enterprise GmbH & Co. KG

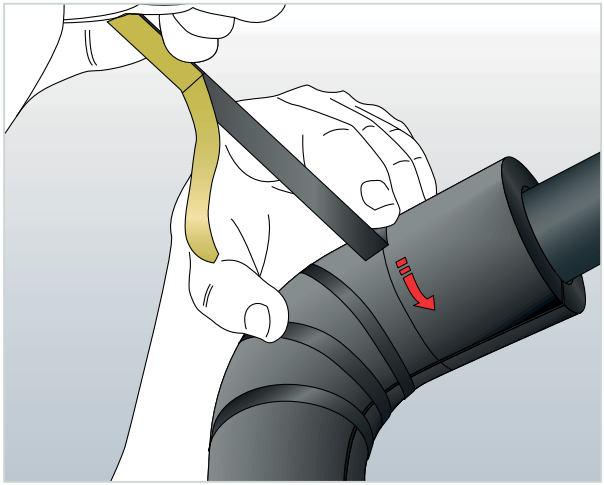

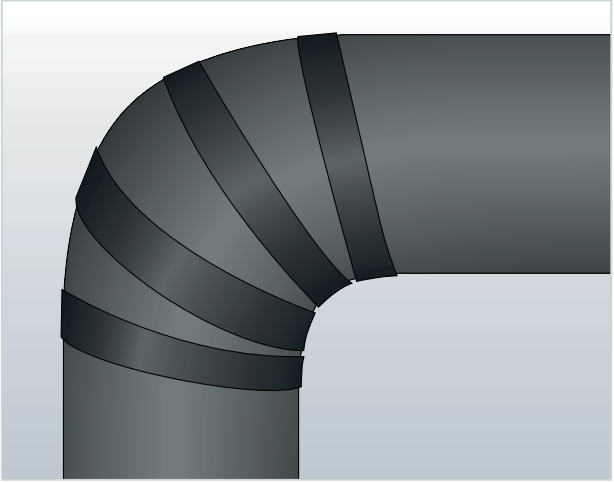

Nota: In alcune circostanze potrebbe essere preferibile fabbricare la curva con un Armaflex standard, non rivestito, applicando il rivestimento Arma-Chek in una seconda fase.

CURVA CON ANGOLO DI 45° UTILIZZANDO UN TUBO ARMA-CHEK

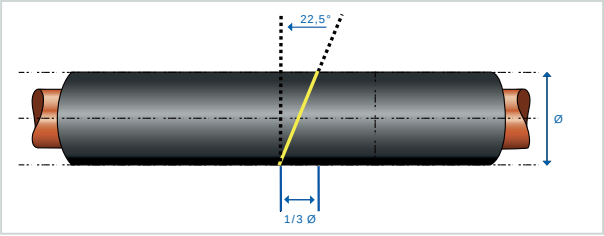

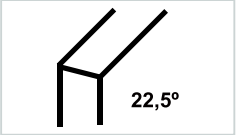

* I dettagli del diametro per ottenere l'angolo da 45° sono valori approssimativi!

Nota: le linee gialle indicano i punti in cui eseguire i tagli. Per una corretta misurazione dell'angolo, utilizzare la dima Armaflex collocata su ciascun cartone di tubo.

CURVA SEGMENTO CON 1 PARTE INTERMEDIA - 2+1 CON TUBO ARMA-CHEK

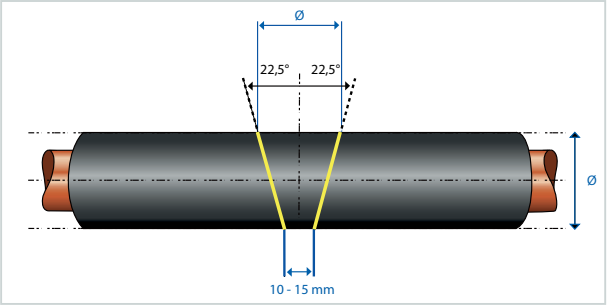

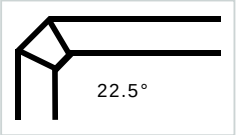

Nota: le linee gialle indicano i punti in cui eseguire i tagli. Per una corretta misurazione dell'angolo, utilizzare la dima Armaflex collocata su ciascun cartone di tubo.

© Armacell Enterprise GmbH & Co. KG

CURVA SEGMENTO CON 2 PARTI INTERMEDIE - 2+2 CON TUBO ARMA-CHEK

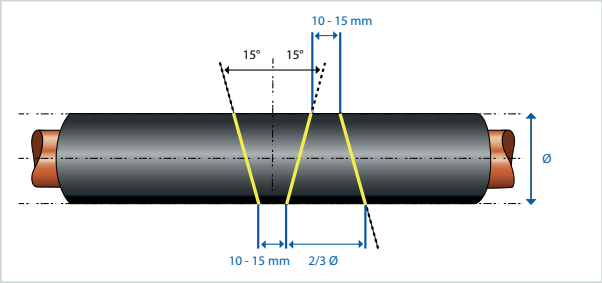

Nota: le linee gialle indicano i punti in cui eseguire i tagli. Per una corretta misurazione dell'angolo, utilizzare la dima Armaflex collocata su ciascun cartone di tubo.

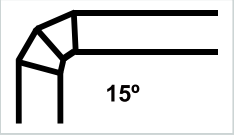

CURVA SEGMENTO CON 3 PARTI INTERMEDIE - 2+3 CON TUBO ARMA-CHEK

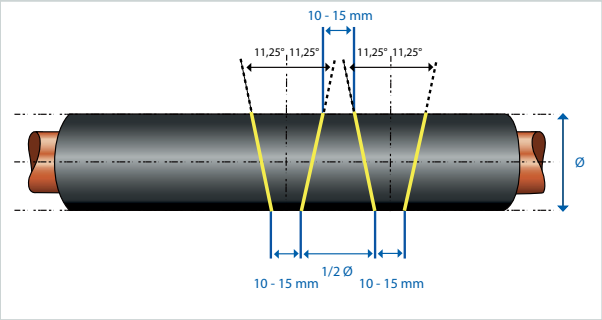

Nota: le linee gialle indicano i punti in cui eseguire i tagli. Per una corretta misurazione dell'angolo, utilizzare la dima Armaflex collocata su ciascun cartone di tubo.

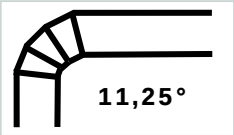

RACCORDO A T CON TUBO ARMA-CHEK

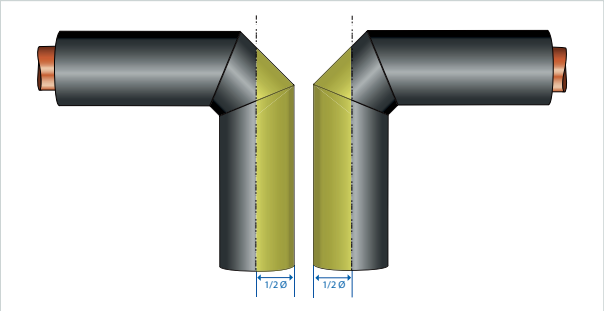

Nota: le linee gialle indicano i punti in cui eseguire i tagli. Per una corretta misurazione dell'angolo, utilizzare la dima Armaflex collocata su ciascun cartone di tubo.

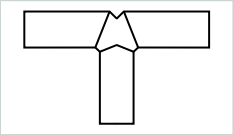

© Armacell Enterprise GmbH & Co. KG

TUBO A Y CON TUBO ARMA-CHEK

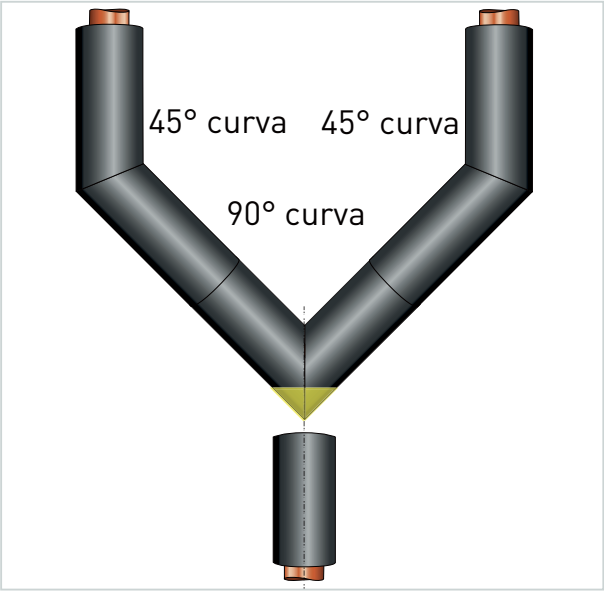

Nota: le linee gialle indicano i punti in cui eseguire i tagli. Per una corretta misurazione dell'angolo, utilizzare la dima Armaflex collocata su ciascun cartone di tubo.

Ulteriore fabbricazione della curva da 45° (due) e di quella da 90° (una).

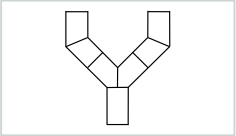

Isolamento delle riduzioni con tubi pre-rivestiti Arma-chek D

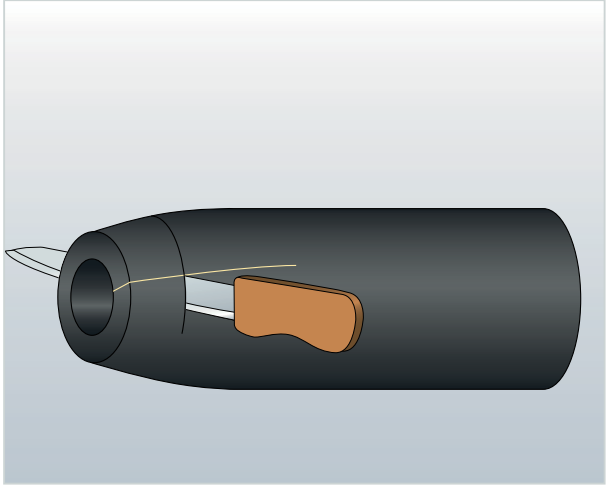

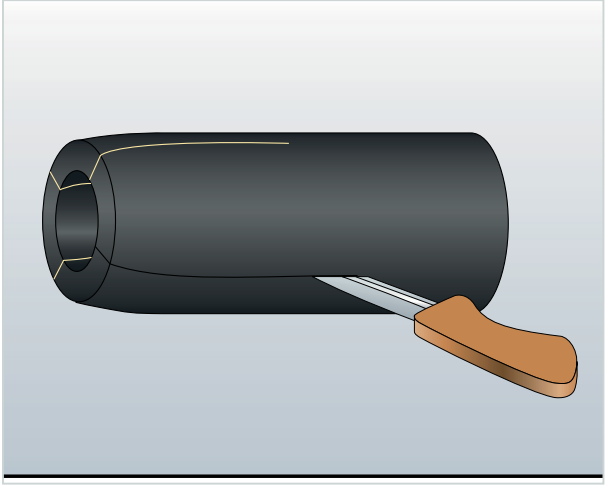

Per applicare la riduzione, tagliare il pezzo lavorato a misura aggiungendo 5mm su entrambi i lati per garantire la compressione. Tagliare il raccordo sul lato piano.

© Armacell Enterprise GmbH & Co. KG

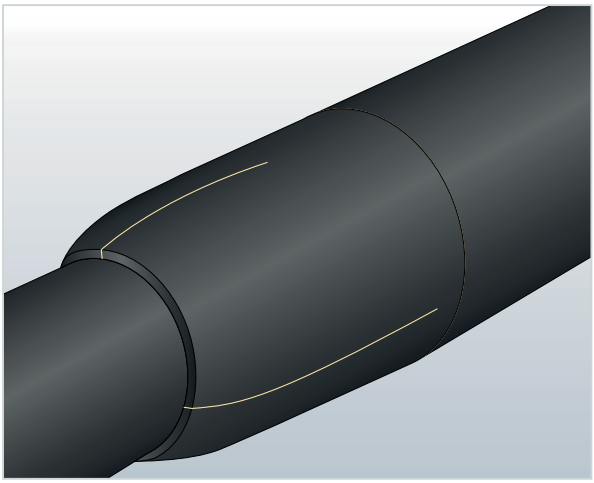

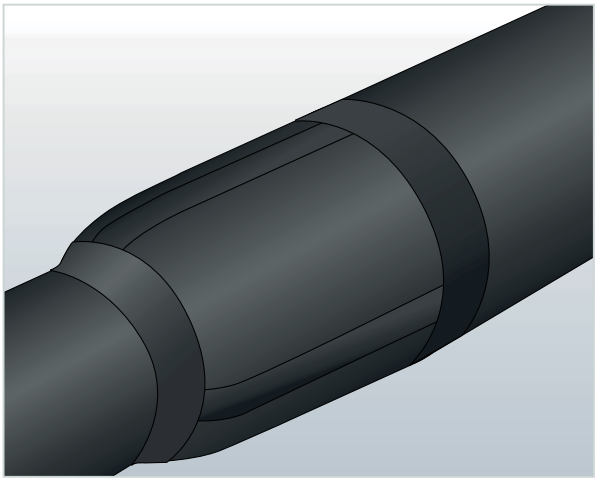

Installare e incollare la giuntura e i giunti. Per applicazioni interne: Rivestire i giunti del segmento del tubo e la giuntura della strozzatura utilizzando il nastro autoadesivo Arma-Chek D.

Per applicazioni esterne: Rivestire i giunti del segmento del tubo utilizzando il mastice Arma-Chek.

SEZIONE A T

Per il condotto principale praticare un foro nel tubo Armaflex non rivestito utilizzando la sezione appuntita di un tubo in rame del diametro corretto. Per il condotto secontario eseguire un taglio a sella all'estremita di un tubo prerivestito Arma-Chek. Incollarli insieme sopra il foro dell'isolamento del condotto principale. Quindi, installare il raccordo sui condotti e ricoprire l'isolamento del tubo principale con del materiale Arma-Chek D.

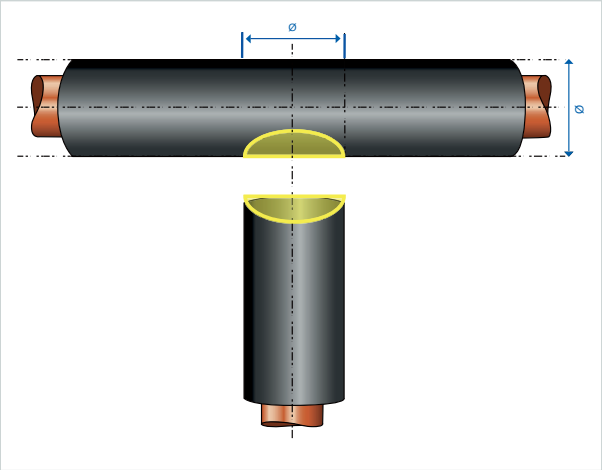

© Armacell Enterprise GmbH & Co. KG

Rivestimento della guaina isolante

(valvole a passaggio totale/raccordi ecc. di piccole dimensioni)

1. Sulle linee fredde, applicare un piccolo segmento di tubo Armaflex completamente incollato al mandrino (o nastro autoadesivo Armaflex).

2. Assicurarsi che vi sia aderenza completa tra l'isolamento sul mandrino e l'Armaflex Adiacente. Attaccare una tubazione Arma-Chek pre-rivestita opportunamente sovradimensionata sul raccordo. Questo tubo più largo dovrebbe sovrapporsi all'isolamento adiacente su entrambi i lati per lo spessore dell'isolante (almeno 25 mm). Sul giunto di testa dell'isolamento adiacente, rimuovere una quantità di rivestimento applicato in precedenza pari alla sovrapposizione.

   Il foro per il mandrino deve essere più piccolo di 5 mm rispetto alla dimensione effettiva del diametro del mandrino isolato.

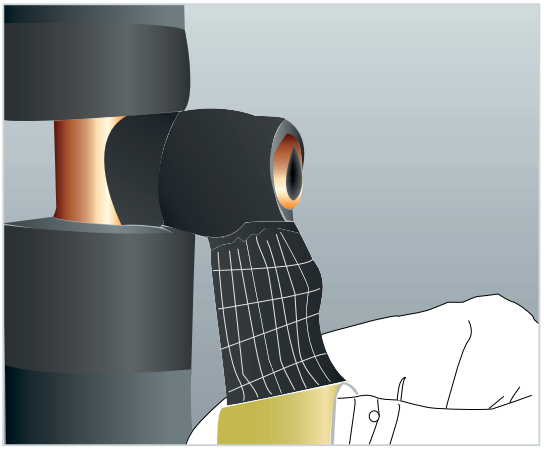

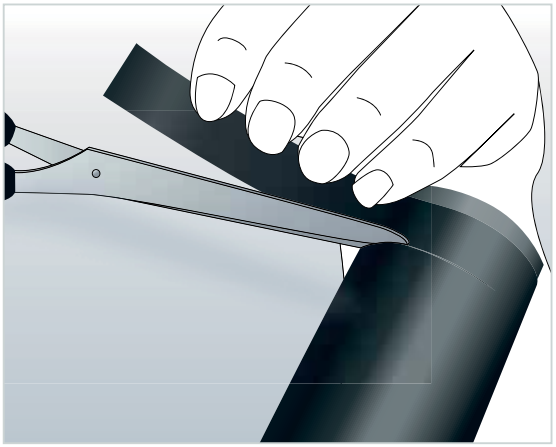

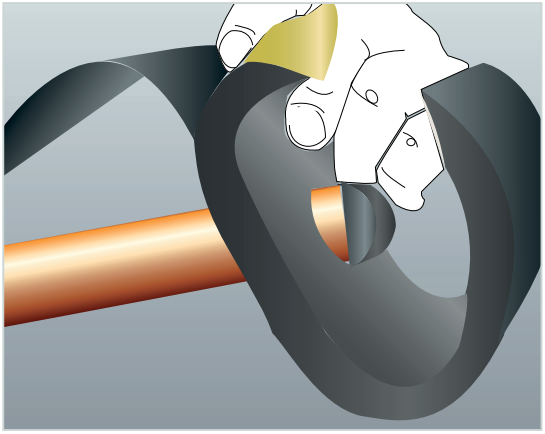

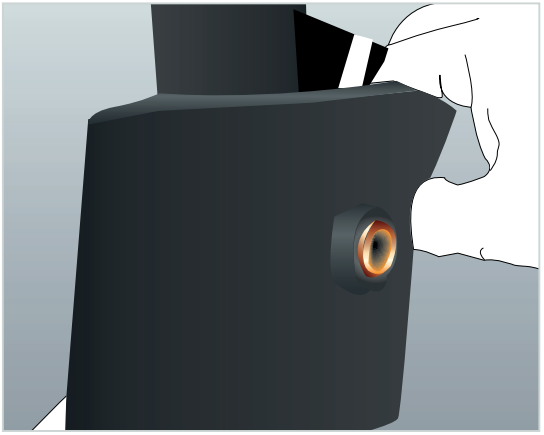

© Armacell Enterprise GmbH & Co. KG

3. Sigillatura a di tutte le giunzioni e i giunti insieme all'area di inserimento del mandrino.

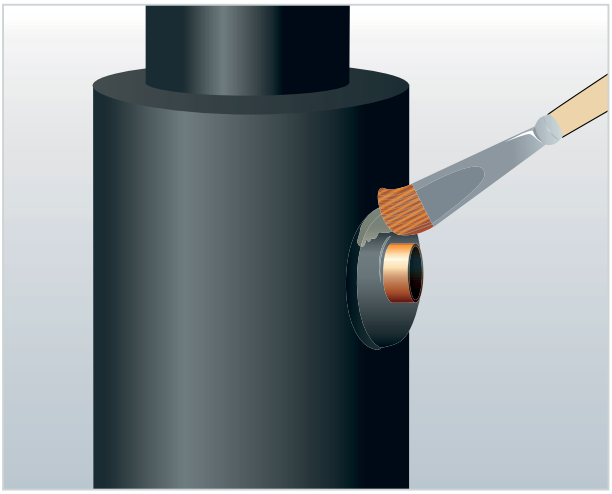

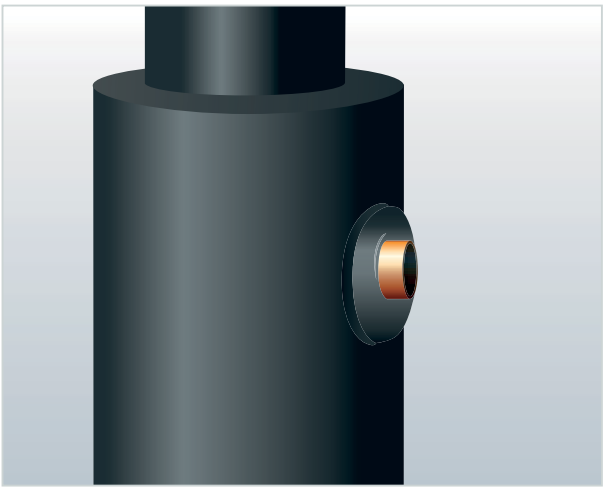

4. Applicare il nastro autoadesivo Arma-Chek alle estremità del rivestimento della valvola. Utilizzare una larghezza minima di 50 mm e applicare il nastro come descritto nella sezione "Piastre terminali e punti finali".

© Armacell Enterprise GmbH & Co. KG

Installazione delle lastre Arma-Chek D

Procedure generali

Il materiale per le lastre prerivestite Arma-Chek D è fornito in rotoli e può essere utilizzato per applicazioni in tubazioni, condutture, contenitori e superfici piane.

Le lastre Arma-Chek D prerivestite possono essere fabbricate come le lastre Armaflex, seguendo le raccomandazioni contenute nel presente manuale (per maggiori informazioni sull'applicazione delle lastre Armaflex, consultare l'apposito Manuale applicativo).

In caso di isolamento di tubazioni con lastre prerivestite, data la maggiore resistenza alla curvatura applicata alle giunture adesive, si applica quanto segue, in base al diametro del condotto da isolare ed allo spessore disponibile:

Tubazione esterna	Arma-Chek D (AF)		
mm	13 mm	19 mm	25 mm
≥ 88.9	●		
≥ 114.3	●	●	
≥ 139.7	●	●	
≥ 168.3	●	●	●
≥ 219.1	●	●	●

Tubazione esterna	Arma-Chek D (NH)		
mm	13 mm	19 mm	25 mm
≥ 88.9			
≥ 114.3	●		
≥ 139.7	●	●	
≥ 168.3	●	●	
≥ 219.1	●	●	●

* Tolleranza di spessore del materiale isolante ± 1 mm

1. Questa tabella è valida per una temperatura ambiente fino a 5°C. Per temperature di applicazione inferiori, la rigidità e la tensione della

© Armacell Enterprise GmbH & Co. KG

lastra potrebbero aumentare, generando condizioni diverse rispetto a quelle riportate nella tabella.

2. In caso di isolamento delle curve con lastre prerivestite, contattare il reparto tecnico di Armacell.

L'adesivo Armaflex e come usarlo su tubazioni di grosso diametro - OD > 600 mm

Se il diametro esterno del tubo/isolamento è superiore a 600 mm, applicare l'adesivo sia sulla superficie della lastra prerivestita Arma-Chek D che sul tubo da avvolgere.

Così facendo si riducono le sollecitazioni sulla giunzione del raccordo principale e si impedisce che la lastra "si arricci" permettendo una distribuzione omogenea del peso del prodotto.

Angoli per tubazioni deviate

1. Misurare la circonferenza della tubazione

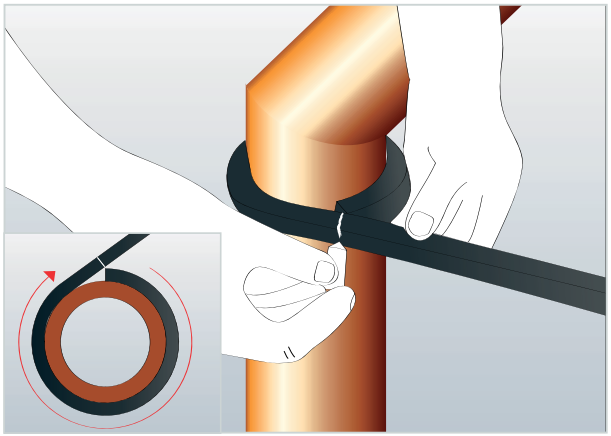

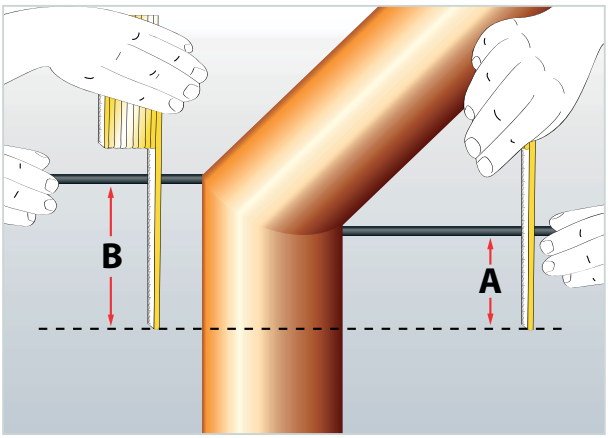

2. Misurare l'altezza esterna (B) e quella interna (A) del giunto obliquo.

3. Trasferire le misurazioni sulle lastre prerivestite Arma-Chek D come indicato nello schema.

© Armacell Enterprise GmbH & Co. KG

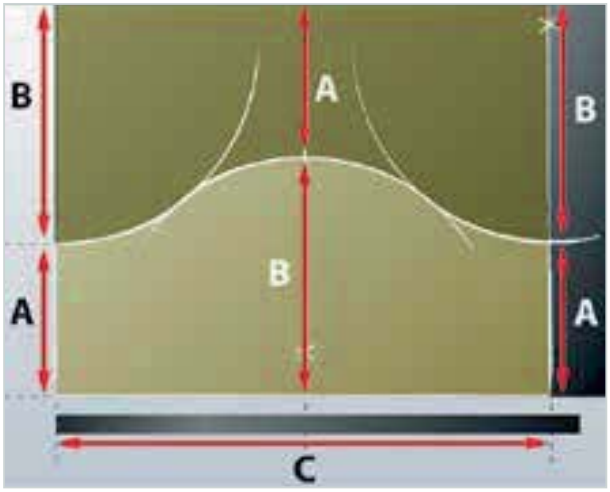

4. Misurare la mezza circonferenza utilizzando il compasso e segnare 3 archi. Collegare gli archi con una linea continua. Tagliare lungo la linea. Una volta riposizionate a 180°, la sezione superiore e quella inferiore generano le due parti del giunto obliquo.

Riduzioni concentriche

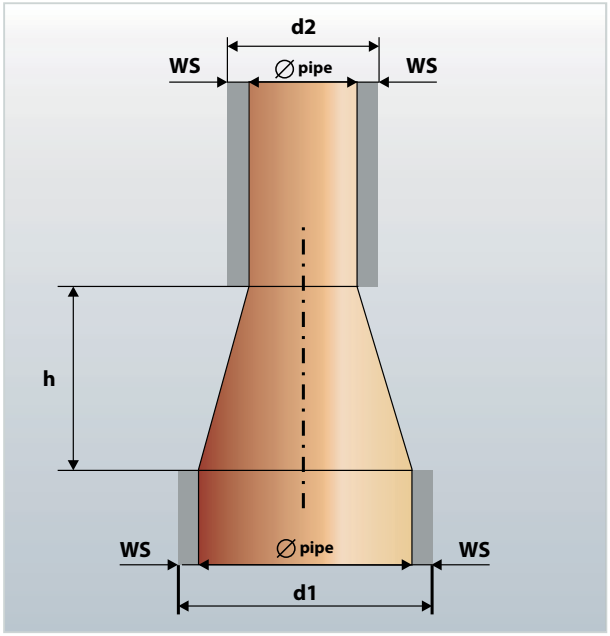

Determinare le misure seguenti

h = altezza della riduzione, saldature comprese

d1 = diametro del tubo più grande + 2 x spessore isolamento

d2 = diametro del tubo più piccolo + 2 x spessore isolamento

Definire le circonferenze posizionando una striscia di lastra prerivestita Arma-Chek D nello spessore da utilizzare intorno al tubo con il diametro maggiore. Non tirare.

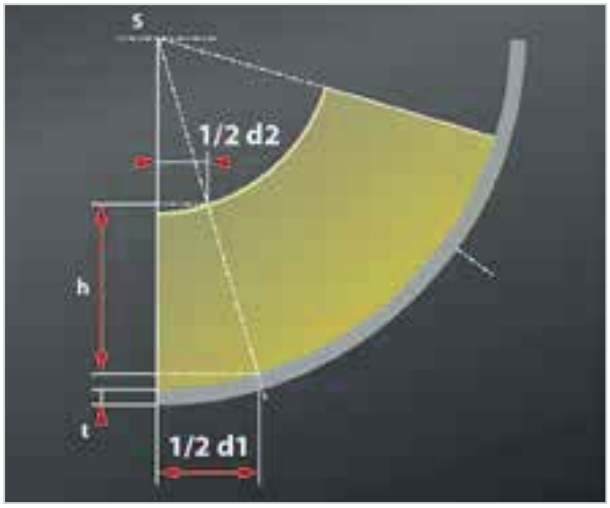

© Armacell Enterprise GmbH & Co. KG

Spessore della lastra Armaflex								
t	6 mm	10 mm	13 mm	16 mm	19 mm	25 mm	32 mm	50 mm

Trasferire le misure ottenute sulla superficie della lastra rivestita Arma-Chek come illustrato in figura. Ridurre al minimo lo spreco di materiale disegnando metà altezza sul bordo della lastra Arma-Chek.

Disegnare due archi guidati dall'altezza (h) intorno al punto S. Segnare la circonferenza misurata sull'arco maggiore. Disegnare una linea di collegamento tra il punto segnato sulla circonferenza e il punto S.

Tagliare il riduttore con un coltello affilato (l'area gialla indica le linee di taglio).

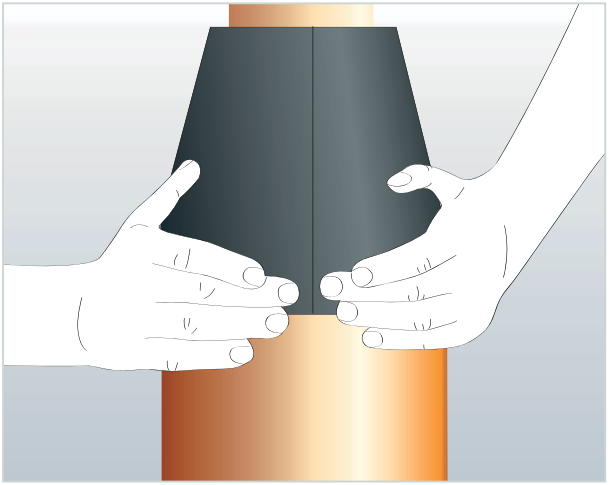

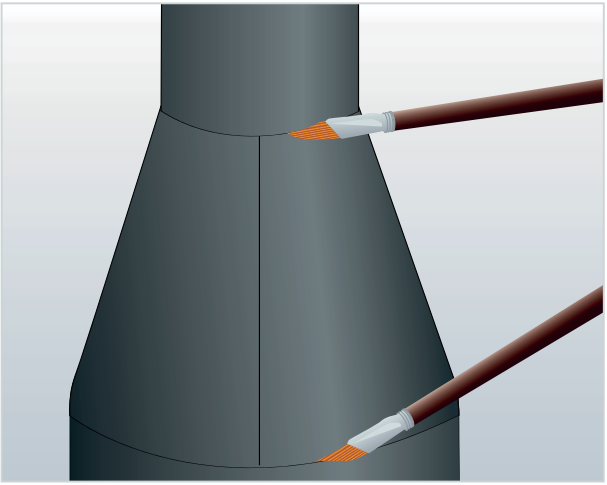

Applicare uno strato sottile di adesivo sui bordi da unire e lasciare asciugare. Premerli saldamente l'uno contro l'altro a un'estremità, quindi all'altra e completare il giunto.
Completare la procedura isolando i tubi su ambo i lati del riduttore ed effettuare un incollaggio a umido su entrambi i giunti.

© Armacell Enterprise GmbH & Co. KG

Riduzione eccentrica

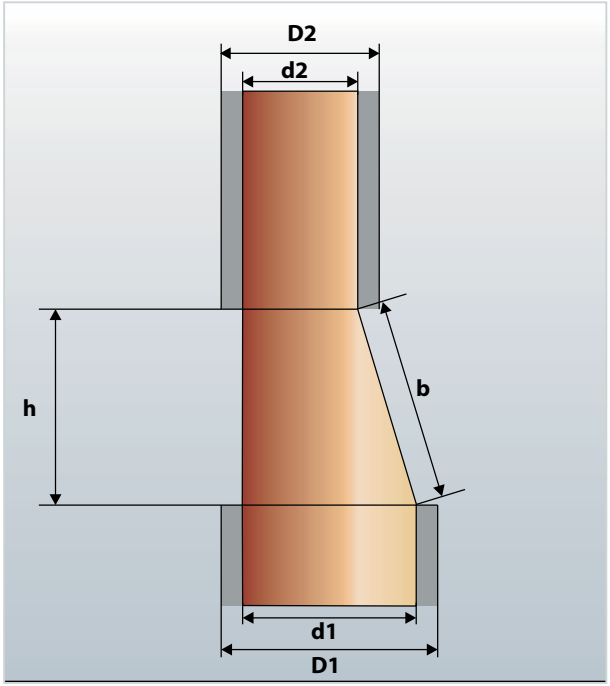

Determinare le misure seguenti:

h= altezza della riduzione eccentrica, saldature comprese

D1 = diametro del tubo più grande + 2x spessore isolamento

D2 = diametro del tubo più grande piccolo + 2x spessore isolamento

b = lunghezza effettiva della riduzione

Definire la circonferenza posizionando una striscia di lastra Arma-Chek nello spessore da utilizzare intorno al tubo con il diametro maggiore.

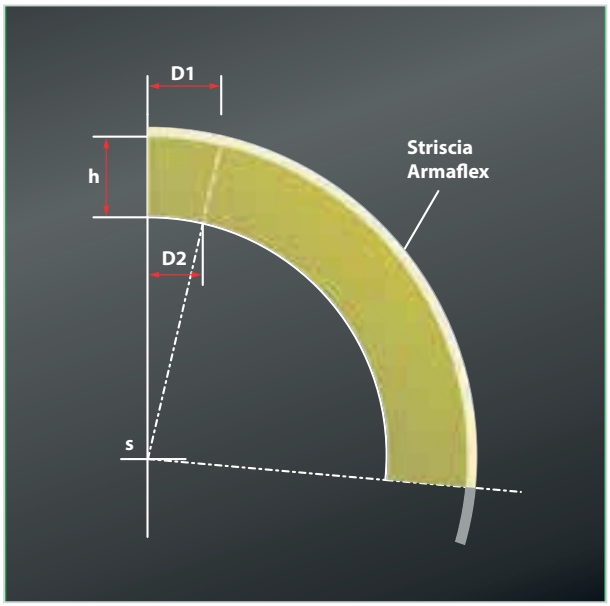

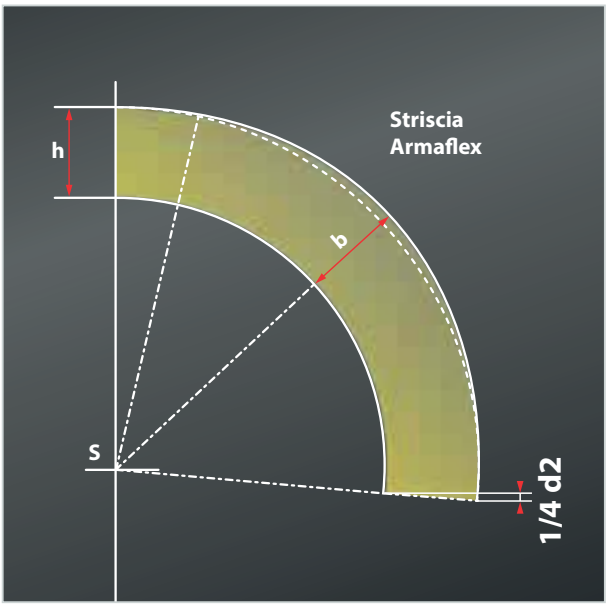

Trasferire le misure ottenute sulla superficie della lastra pre-rivestita Arma-Chek come illustrato in figura.

Modificare il modello a seconda delle esigenze.

© Armacell Enterprise GmbH & Co. KG

Rivestimenti valvola

Isolare i tubi collegati fino a una distanza di 100 mm e il mandrino valvola in base alla sua lunghezza con Armaflex non rivestito.

1. Definire le dimensioni -

   diametro del disco finale:
   a = diametro della flangia + 2 x spessore isolamento
   altezza del rivestimento:
   b = distanza dall'estremità della vite all'estremità della vite + 5 mm
   apertura rivestimento:
   c = diametro del mandrino della valvola isolata
   apertura disco finale:
   d = diametro dei tubi collegati + 2 x spessore isolamento

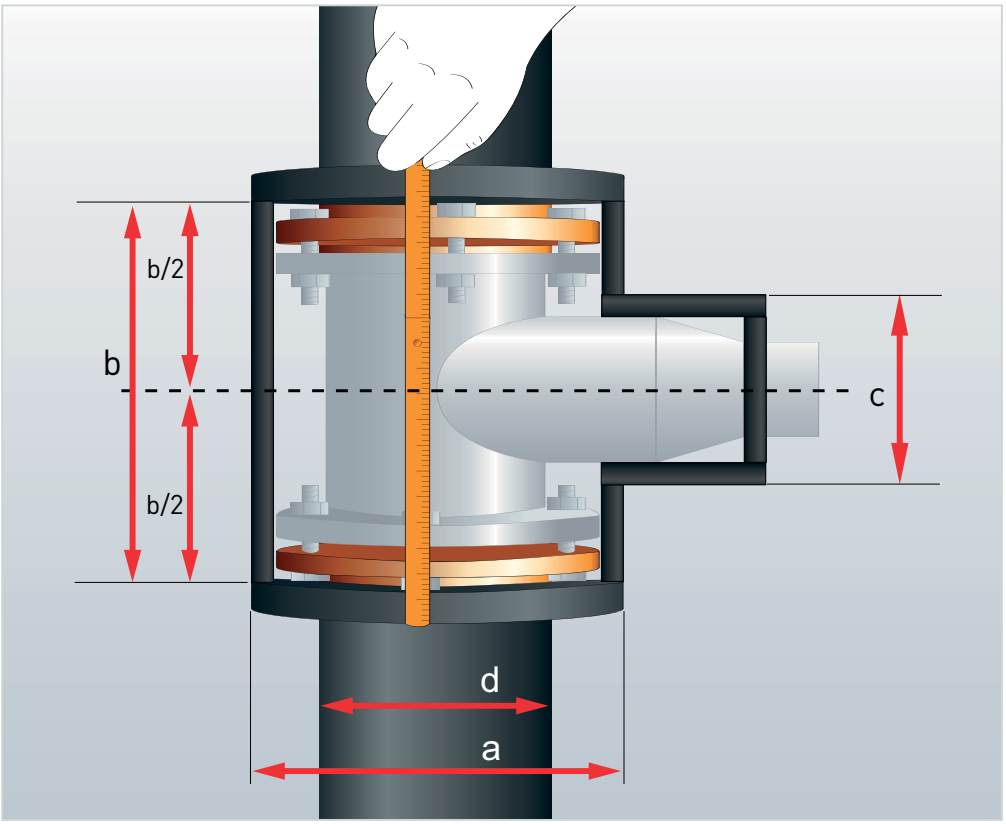

Nota: aggiungere 5 mm all'altezza calcolata del rivestimento. sottrarre 5 mm da tutte le misurazioni dell'apertura.

© Armacell Enterprise GmbH & Co. KG

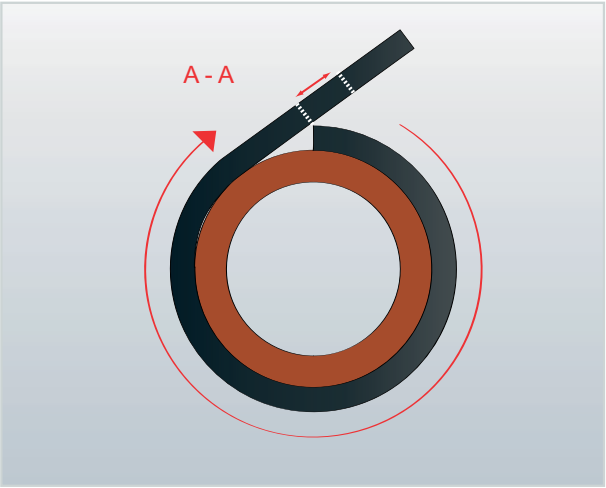

2. Definire la circonferenza della flangia utilizzando una striscia di Arma-Chek D.

3. Trasferire le misure calcolate sulla giusta lastra pre-rivestita Arma-Chek.

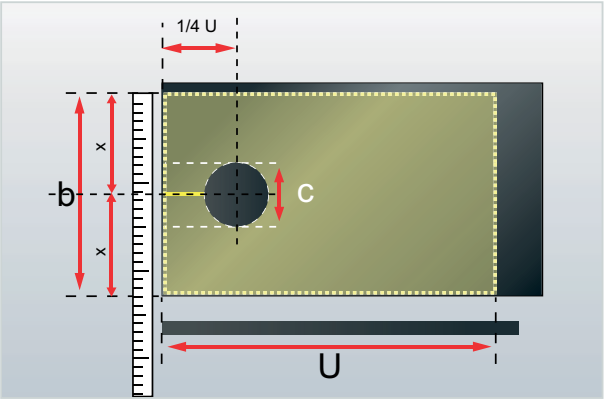

Installare il rivestimento della valvola e incollare bene con l'adesivo Armaflex tutti i punti in cui vi è un rischio di infiltrazione.
Per le applicazioni interne, rivestire l'isolamento non rivestito sulle tubazioni e sul mandrino della valvola utilizzando il nastro autoadesivo Arma-Chek D da 100 mm; per le applicazioni esterne, utilizzare delle strisce di rivestimento o il nastro da 100 mm. Misurare e tagliare il rivestimento del mandrino della valvola come descritto nella sezione "Applicazione del rivestimento: valvola-Ts / tubo-Ts" (vedere pagina 43/44).

Isolamento della valvola e rivestimento nelle applicazioni esterne
(vale anche per le applicazioni interne installate in locali o aree produttive umide con tecnica di bordatura!)

Definire le dimensioni - diametro del disco finale (Armaflex non rivestito!):
Diametro della flangia

Altezza del rivestimento (lastre prerivestite): Dall'estremità della vite all'estremità della vite + 2 x spessore isolamento + 10 mm tolleranza per tecnica di bordatura.

© Armacell Enterprise GmbH & Co. KG

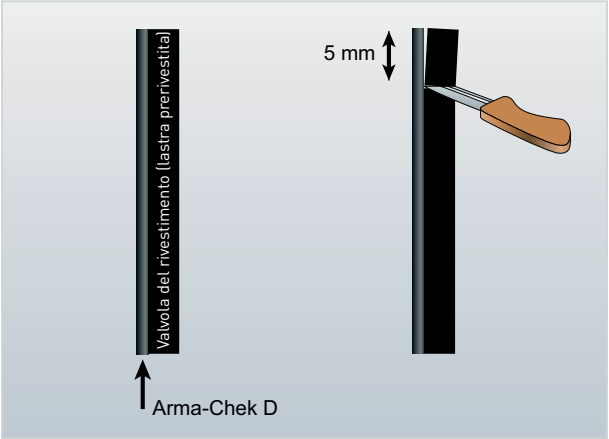

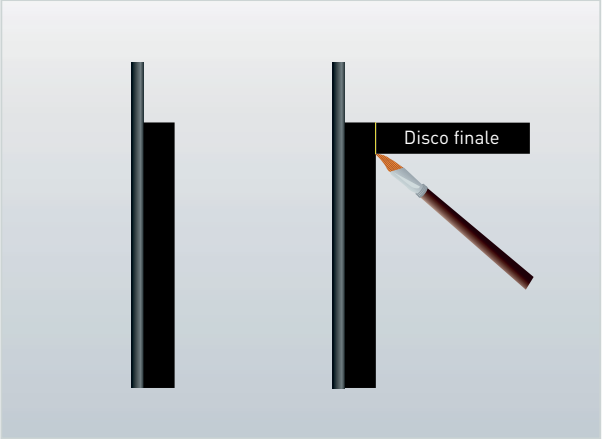

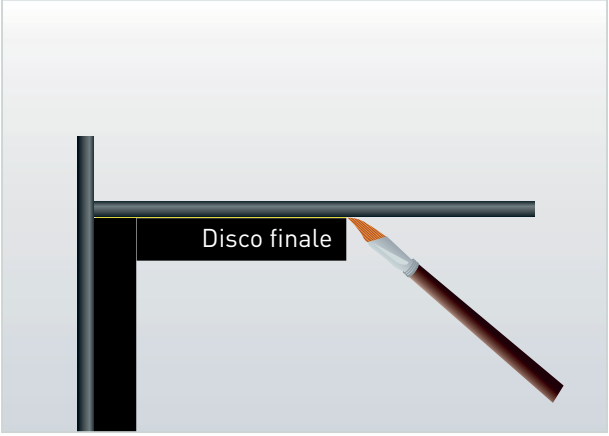

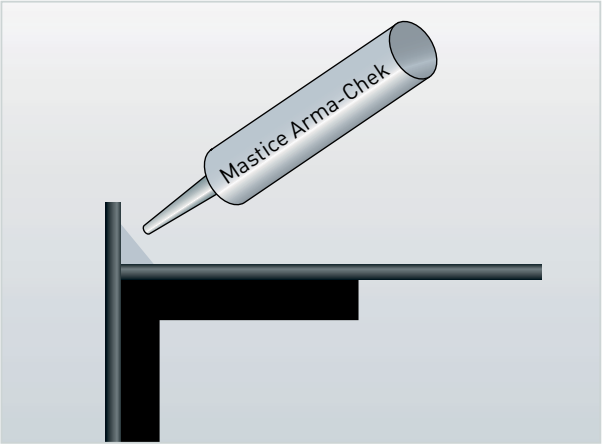

Misura delle aperture come sopra.

1. Tagliare tutti i segmenti dell'isolamento della valvola.

2. Rimuovere 5 mm di striscia Armaflex dal rivestimento Arma-Chek D su entrambi i lati lunghi del rivestimento per la bordatura.

3. Incollare i dischi al rivestimento.

4. Dopo l'installazione sulla valvola, rivestire la superficie dei dischi con il rivestimento Arma-Chek D.

5. Il bordo sporgente del rivestimento serve a proteggere lungo la parte interna con il mastice nero Arma-Chek in modo da realizzare un collegamento saldo dal rivestimento della valvola alla superficie dei dischi.

© Armacell Enterprise GmbH & Co. KG

6. Proteggere la giuntura dal rivestimento del collo del mandrino fino al rivestimento della valvola con il mastice nero Arma-Chek.

Rivestimenti flangia

Realizzare i rivestimenti per le flange seguendo gli stessi principi descritti per i rivestimenti delle valvole.

Superfici piane

Le superfici piane vanno sempre completamente rivestite con adesivo, sia sull'Armaflex che sui substrati in metallo. I corpi cilindrici con un diametro esterno pari ⩾ 600 mm (⩾500 per applicazioni offshore) sono trattati come le superfici piane.

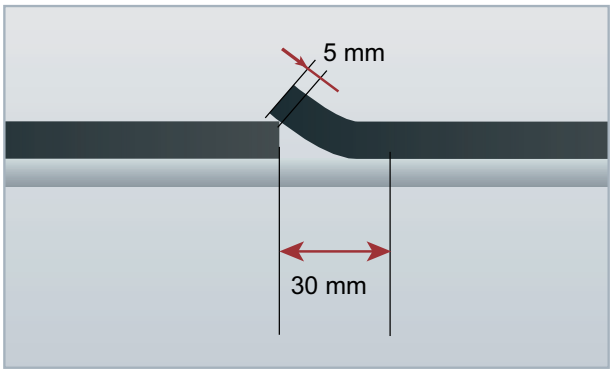

1. Attorno al giunto di testa, lasciare 30 mm sul bordo della lastra di Arma-Chek D rivestito senza adesivo e posizionare la lastra con una sovrapposizione di 5 mm.

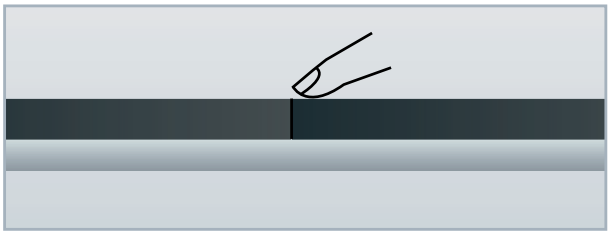

2. Premere il bordo sovrapposto della lastra in posizione.

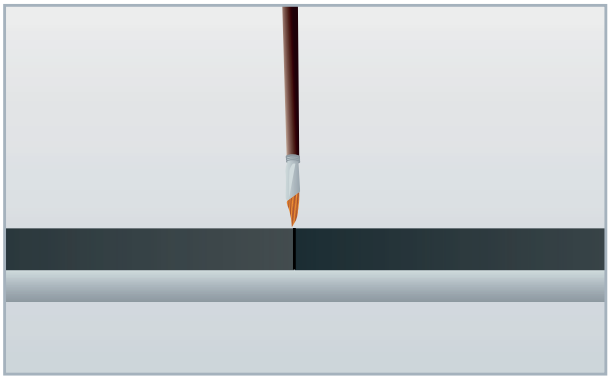

3. Incollare ad umido il giunto.

© Armacell Enterprise GmbH & Co. KG

Schema per incollaggio dell'isolamento alle superfici piane

Condotti rettangolari

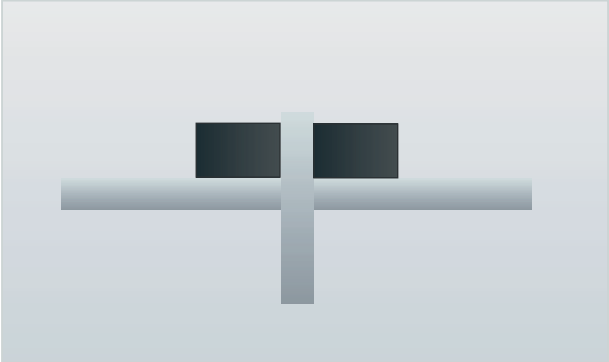

1. Isolare l'area del condotto direttamente adiacente alla flangia con una striscia di Armaflex da 100 mm. Misurare le dimensioni della superficie del condotto da isolare. Sulle curve, le dimensioni interna (strozzatura) ed esterna si calcolano usando strisce rivestite di Arma-Chek D.

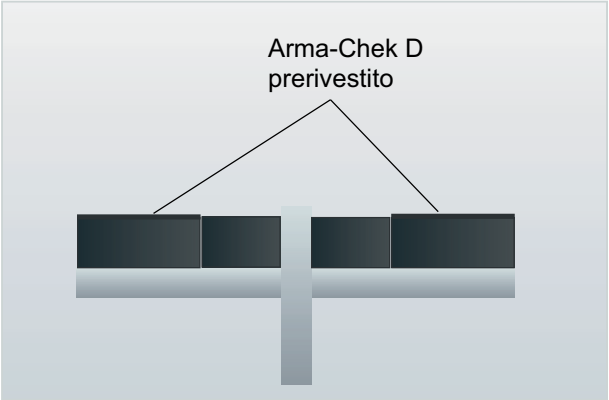

2. Tagliare e applicare le lastre prerivestite di Arma-Chek D, verificando che il rivestimento adesivo sia completo come descritto nella sezione "Isolamento delle superfici piane".

© Armacell Enterprise GmbH & Co. KG

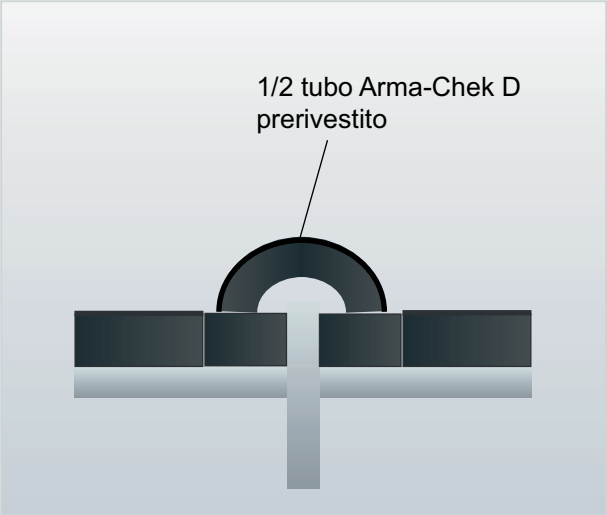

3. Utilizzare dei tubi Arma-Chek D prerivestiti per isolare le flange (regola del pollice: sovrapposizione di metà della flangia del diametro interno del tubo).
Installare i tubi seguendo le istruzioni riportate ai punti 2 e 3 della sezione "Fabbricazione di curve con tubi Arma-Chek" (vedere pagina 14/15).

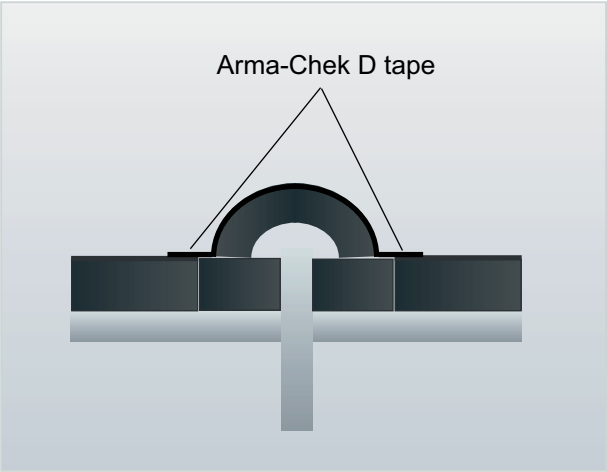

Tagliare il tubo a metà e modellarlo in base alla lunghezza della flangia (taglio ad angolo a 45° per gli angoli della flangia). Installare le metà dei tubi. Incollarle attentamente!

4. Rivestire le strisce non rivestite di Armaflex intorno alla flangia utilizzando il nastro o le strisce autoadesive Arma-Chek D.

Nota:

a Fissare tutti i giunti utilizzando il nastro autoadesivo da 50 mm Arma-Chek D. Fissare i bordi con il nastro autoadesivo Arma-Chek D da 100 mm con la stessa sovrapposizione dei giunti.

b Fissare i giunti e i bordi sulle applicazioni esterne procedendo allo stesso modo. Fare riferimento alle tecniche di installazione per esterni descritte nella sezione "Applicazione di materiale prerivestito su tubazioni dritte" (vedere pagina 10/11).

© Armacell Enterprise GmbH & Co. KG

Condotti circolari

Per isolare i condotti circolari, utilizzare lastre prerivestite di Arma-Chek D variabili in base al diametro del condotto e allo spessore del materiale isolante utilizzato (vedere la tabella a pagina 20 nella sezione "Applicazione delle lastre")

Condotti pendenti

Utilizzare i supporti Armafix per prevenire la generazione di ponti termici e semplificare la sistemazione del condotto.

Serbatoi

1. Isolare prima di tutto la parte cilindrica del serbatoio con una lastra pre-rivestita di Arma-Chek D.
   Posizionare l'isolamento della guaina almeno 5 cm sopra la giunzione di saldatura del recipiente (valido per recipienti con diametro esterno massimo di 1,5 m, per i recipienti più grandi sollevare l'isolamento in base alle dimensioni).
   Misurare la lunghezza dell'arco della testa del recipiente e del fondo del recipiente con strisce di Arma-Chek D.

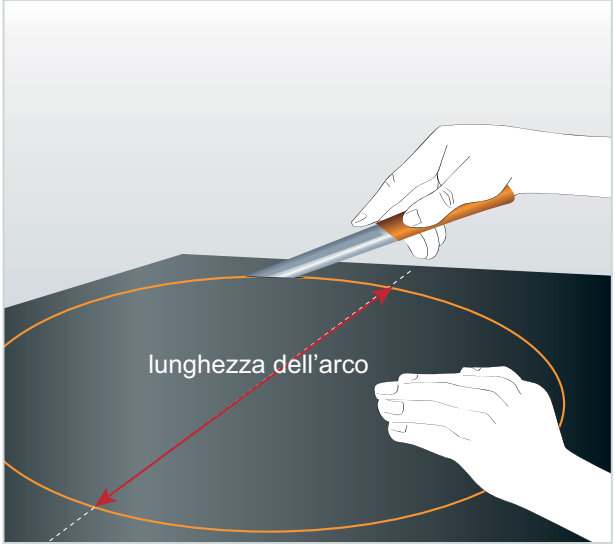

© Armacell Enterprise GmbH & Co. KG

2. Trasferire la lunghezza dell'arco sulle lastre Arma-Chek D rivestite utilizzando una striscia di materiale, come descritto sopra.

3. Isolamento contenitore Arma-Chek D completato.

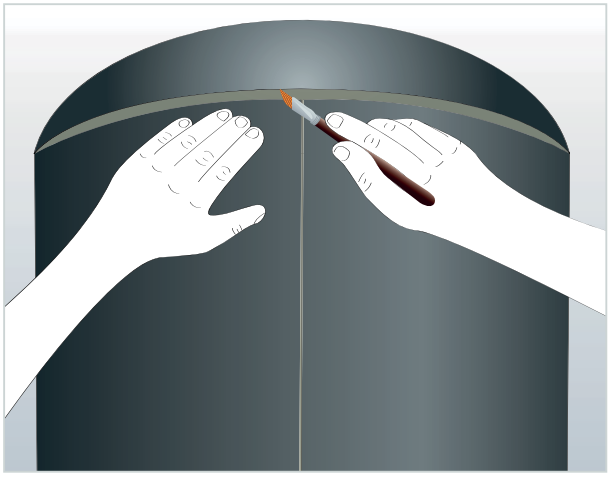

Nota: in base al diametro e alla forma dell'estremità bombata del contenitore, potrebbe essere necessario isolare questa sezione utilizzando Armaflex non rivestito e Arma-Chek D per evitare la formazione di pieghe. In tal caso, vedere pagina 45 "Estremità bombata del contenitore".

© Armacell Enterprise GmbH & Co. KG

Applicazione del rivestimento

Procedure generali

1. Assicurarsi che la superficie dell'isolamento Armaflex sia pulita, asciutta e priva di oli, grassi e altri contaminanti, e che tutti i giunti e le giunture siano fissati con adesivo Armaflex. Assicurarsi che le procedure di installazione Armaflex siano rispettate e che non ci siano spazi nelle giunture o nei giunti.

   Nota: Riferirsi sempre al Manuale di applicazione Armaflex.

2. Per il rivestimento Arma-Chek D, è necessaria l'applicazione dell'adesivo solo su Armaflex e sull'area di sovrapposizione. Per le superfici ampie, piane o circolari, si consiglia di utilizzare un rullo in pelle di pecora a setole corte.

3. Si consiglia di far aderire completamente il rivestimento Arma-Chek D sui corpi cilindrici con diametro esterno > 500 mm.

4. Se il rivestimento Arma-Chek D è completamente incollato alla superficie nelle aree di sovrapposizione, non è necessario utilizzare il nastro autoadesivo (applicazioni interne) o le strisce Arma-Chek da 100 mm (applicazioni esterne).

Corpi cilindrici

(tubi, contenitori, condotti, ecc.)

Misurare la circonferenza del tubo isolato e lasciare altri 50 mm per la sovrapposizione.

Tagliare la quantità di segmenti richiesti su una superficie piana pulita.

Procedure per tubazioni con diametro esterno (spessore isolamento incluso) < 500 mm

© Armacell Enterprise GmbH & Co. KG

1. Posizionamento del rivestimento: Applicare una linea larga almeno 50 mm di adesivo Armaflex sulla superficie Armaflex e sul rivestimento Arma-Chek D.

   Posizionare il rivestimento Arma-Chek D lungo la linea e fissarlo con Armaflex. Assicurarsi che il rivestimento sia ben allineato nella posizione indicata. Applicare pressione e appiattire il rivestimento intorno alla circonferenza dell'isolamento evitando la creazione di sacche d'aria. Utilizzare un rullo pulito. (il rivestimento Arma-Chek D deve sovrapporsi per almeno 50 mm).

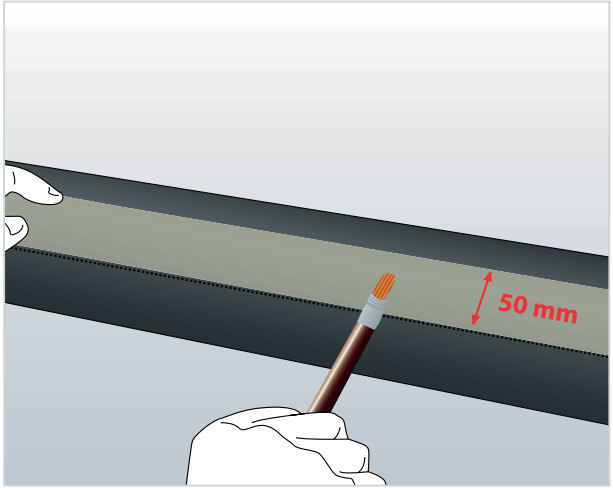

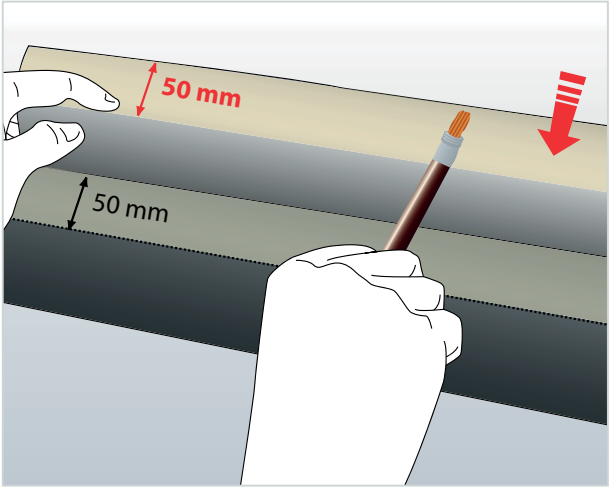

2. Una volta appiattito il rivestimento, segnare la sovrapposizione sulla parte inferiore con una penna e continuare ad applicare l'adesivo sulla sovrapposizione e sul rivestimento inferiore. Lasciare asciugare, procedere con il test dell'unghia e premere per verificare che la sovrapposizione si sia fissata completamente.

3. Sigillare la giunzione longitudinale del rivestimento con il giusto adesivo Armaflex. Continuare l'installazione del rivestimento lungo il condotto lasciando una sovrapposizione di almeno 50 mm su tutti i giunti di testa.

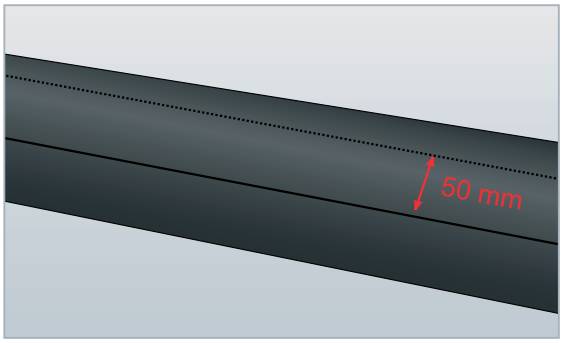

© Armacell Enterprise GmbH & Co. KG

Nota:
a. Per le applicazioni esterne, controllare le giunzioni e i giunti adesivi del rivestimento per individuare eventuali difetti e correggerli, se necessario. Applicare una striscia di mastice Arma-Chek lungo tutte le giunzioni e i giunti. Appiattire il mastice sulle giunture e sui giunti per garantire il massimo fissaggio.

b. Ove applicabile, proteggere con uno spartiacque le applicazioni esterne.

c. Attendere 36 ore prima di avviare le apparecchiature.

Procedure per tubazioni con diametro esterno (spessore isolamento incluso) ≥ 500 mm

Stessa applicazione descritta per i tubi con diametro esterno < 500 mm, ma: è necessario rivestire tutta la superficie con adesivo. Fare riferimento al punto 3 della sezione "Procedure generali" a pagina 20.

Nota: Controllare la tabella adesivi per l'installazione del rivestimento Arma-Chek D (vedi pagina 21 del presente manuale).

Corpi rettangolari

(condotti, contenitori)

Per ridurre i tempi di lavoro, si consiglia di installare i rivestimenti Arma-Chek D sui condotti in un unico "avvolgimento":

1. Misurare la circonferenza del condotto e tagliare la quantità necessaria di rivestimento Arma-Chek D, lasciando una sovrapposizione di 50 mm per la giuntura di fissaggio. (Suggerimento: per condotti di superfici maggiori potrebbe essere consigliato procedere con l'applicazione dei rivestimenti in 2 o 4 fasi, qualora l'operazione sia eseguita da un solo installatore)

2. Incollare come descritto nella sezione "Procedure generali" (applicazione del rivestimento) fase 2 (vedi pagina 20).

© Armacell Enterprise GmbH & Co. KG

3. Lasciare asciugare l'adesivo (fare il test dell'unghia). Posizionare il rivestimento Arma-Chek D e fissarlo con Armaflex, assicurandosi che il rivestimento sia allineato e nella posizione desiderata. Applicare una pressione e appiattire il rivestimento intorno alla circonferenza dell'isolamento evitando la creazione di sacche d'aria. Utilizzare un rullo pulito.

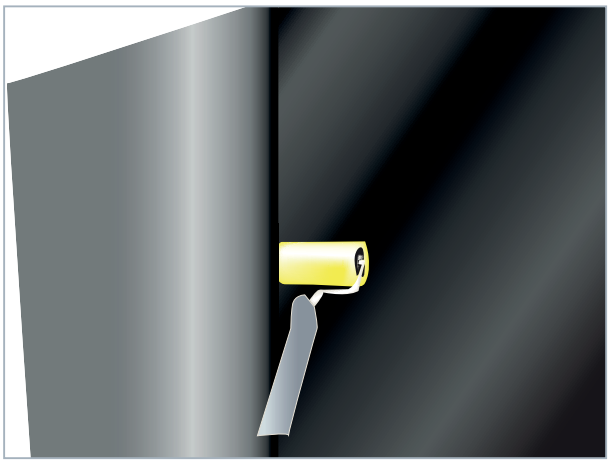

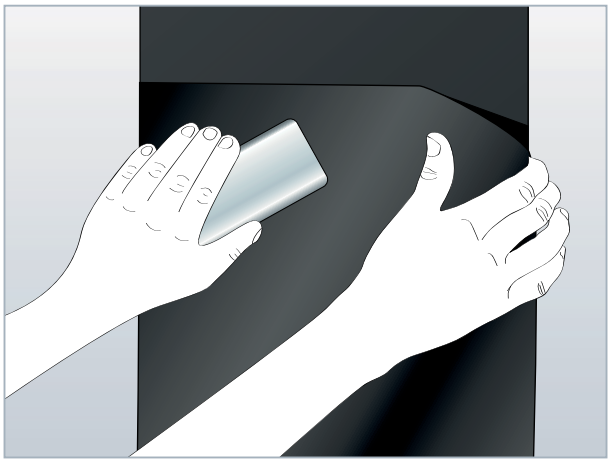

4. Sigillare la giunzione longitudinale del rivestimento con il giusto adesivo Armaflex. Continuare l'installazione del rivestimento lungo il condotto lasciando una sovrapposizione di 50 mm su tutti i giunti di testa.

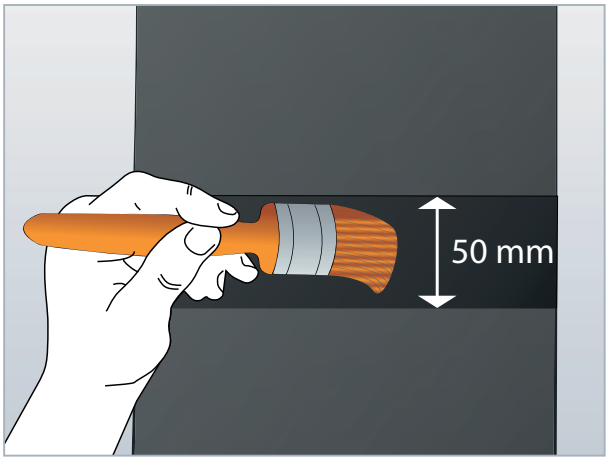

© Armacell Enterprise GmbH & Co. KG

Curve dei condotti e forme irregolari

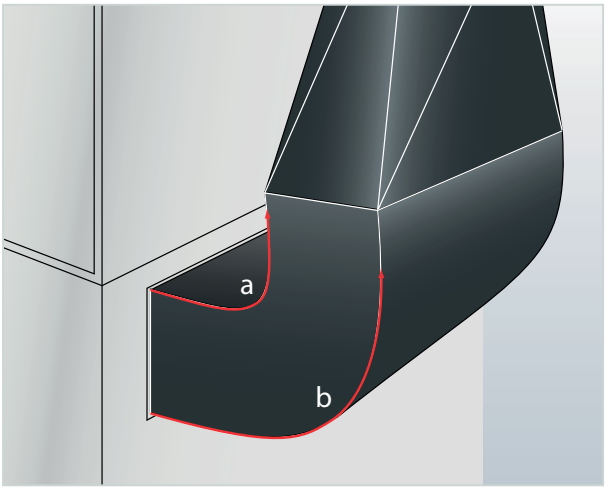

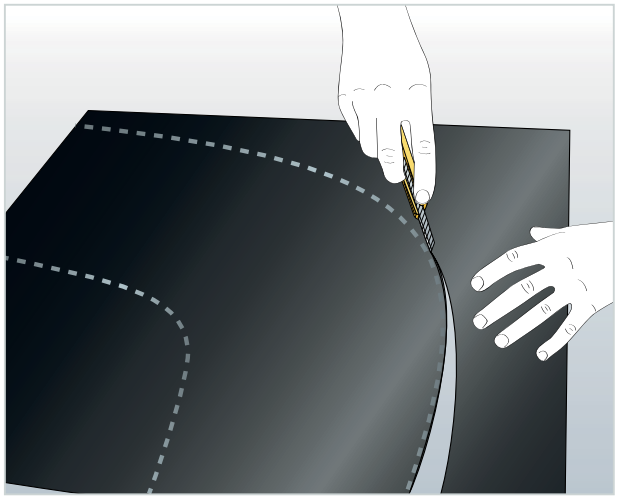

1. Misurare la lunghezza della curva interna ed esterna del condotto. Tagliare il rivestimento Arma-Chek D secondo la forma richiesta.

2. Incollare come descritto nella sezione "Procedure generali" (applicazione del rivestimento) fase 2 (vedi pagina 33).

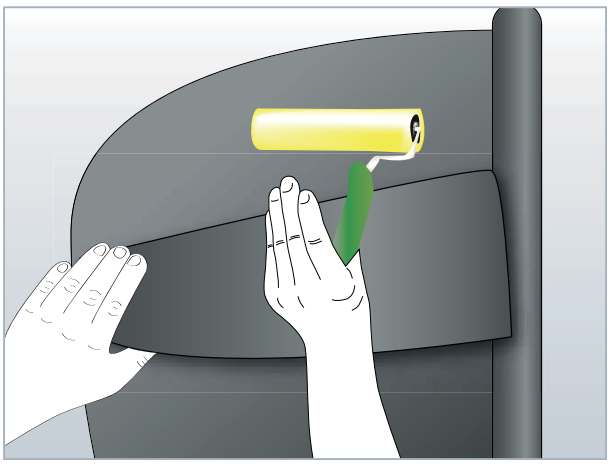

3. Applicare i segmenti tagliati seguendo le procedure sopra (vedere la sezione "Corpi rettangolari").

4. Applicare una quantità idonea di rivestimento sulla parte laterale della curva del condotto isolato. Tagliare il rivestimento lungo i bordi del canale.

5. Incollare le estremità del rivestimento utilizzando l'adesivo Armaflex più idoneo.

Nota:

1. Per le aree/luoghi con temperature ambienti potenzialmente elevate, si consiglia di utilizzare la "tecnica della sfrangiatura" con una sovrapposizione di 50 mm.

© Armacell Enterprise GmbH & Co. KG

2. Per le applicazioni esterne, controllare le giunzioni e i giunti adesivi del rivestimento per individuare eventuali difetti e correggerli. Applicare una striscia di mastice Arma-Chek lungo tutte le giunzioni e i giunti. Appiattire il mastice sulle giunture e sui giunti per garantire il massimo fissaggio.

3. Ove applicabile, prevedere uno "spartiacque" per le applicazioni esterne.

4. Attendere 36 ore prima di avviare le apparecchiature.

Condotti circolari

Applicare il rivestimento Arma-Chek D come per le installazioni per tubazioni a grosso diametro (consultare la sezione sulle installazioni per tubazioni a grosso diametro a pagina 21).

Raccordi realizzati con rivestimento

È possibile realizzare i raccordi seguenti utilizzando le tecniche tradizionali di rivestimento per lastre in metallo (tecniche a foglia/segmentazione). In alternativa, di seguito sono riportate alcune semplici descrizioni (per fasi) per la realizzazione delle dime. Gli esempi sotto riportati, insieme al Manuale di installazione Armaflex e alle dime di taglio Armaflex sono presenti su tutti i cartoni dei nostri tubi per supporto.

Curve segmentate

Se si utilizza il tubo Armaflex sulle curve, procedere secondo la tecnica di realizzazione seguente:

1. Misurare la larghezza della strozzatura **a** e del retro **b** di un segmento della curva assemblata e misurare la circonferenza.

© Armacell Enterprise GmbH & Co. KG

2. Trasferire la misura della circonferenza (U) sul rivestimento Arma-Chek D e tracciare una linea che la divida a metà. Quindi aggiungere una sovrapposizione da 50 mm su uno dei lati.

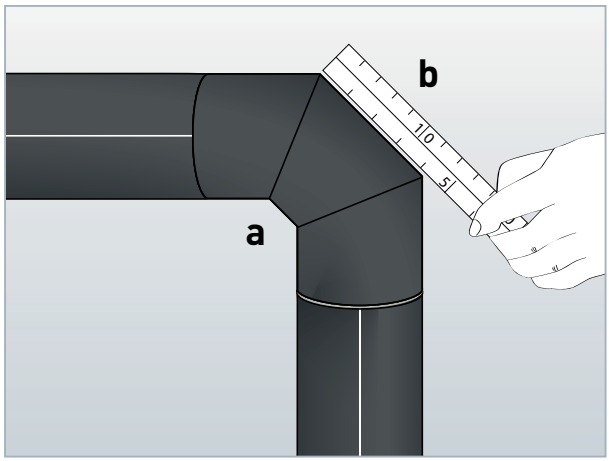

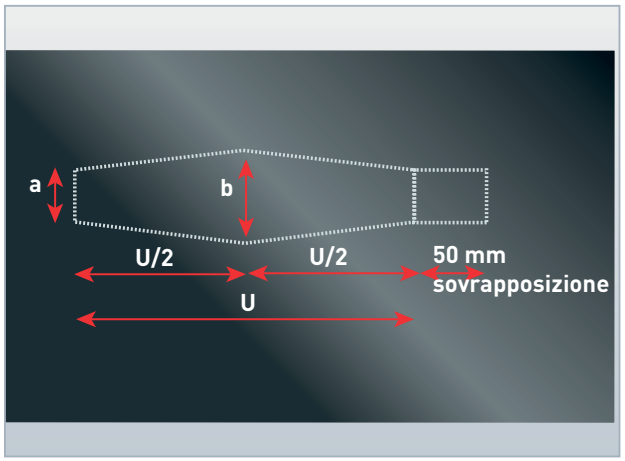

3. Segnare la larghezza della strozzatura su ogni estremità della circonferenza e la larghezza del segmento per la schiena della curva a metà della circonferenza. Aggiungere una tolleranza di 5 – 10 mm (in base al diametro esterno del tubo isolato) su ogni lato per la sovrapposizione di testa.

4. Collegare i segni delle larghezze (alla quale sono state aggiunte le tolleranze). Ritagliare il segmento.

5. Rifinire la forma della curva sul punto più largo dei segmenti ritagliati arrotondando leggermente con un paio di forbici o un taglierino.

Commento: Per ritagliare la stessa forma di segmento diverse volte, si consiglia di realizzare una dima di cartone o in metallo in modo da poter trasferire la forma in maniera ottimale sul rivestimento. La dima può essere divisa a metà longitudinalmente per realizzare i pezzi per le estremità della curva.

© Armacell Enterprise GmbH & Co. KG

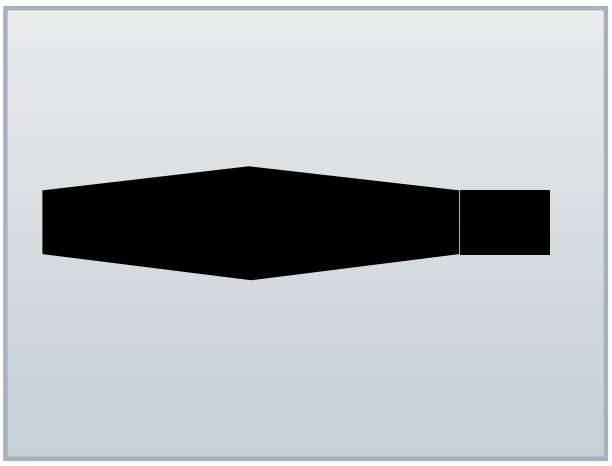

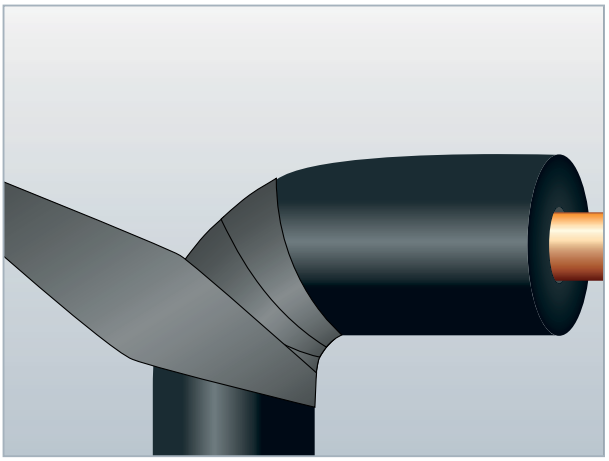

6. Installare i segmenti, iniziando con il giusto adesivo Armaflex.

Nota: è possibile sfrangiare il materiale per garantire il fissaggio della sovrapposizione.

Gomiti

1. Misurare la lunghezza massima e minima del segmento a gomito (a) e calcolare la circonferenza.

2. Seguire la stessa procedura descritta ai punti da 2 a 6 "Curve ripartite". (Punto 2: Invece della larghezza della giunzione della strozzatura, misurare/segnare la lunghezza minima del segmento del gomito. Invece della larghezza del retro della curva, misurare/segnare la lunghezza minima del segmento del gomito (b)).

Nota: segnare queste lunghezze solo su un lato!! Aggiungere una tolleranza di 5-10 mm per la sovrapposizione solo su uno dei lati).

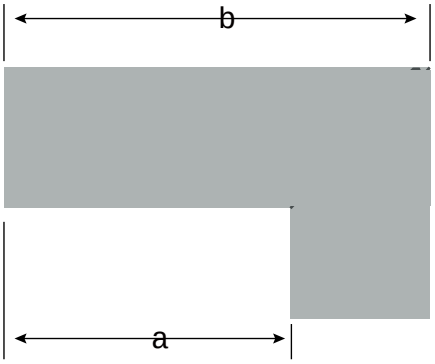

© Armacell Enterprise GmbH & Co. KG

Curve a due segmenti

(fabbricati a partire dalla lastra Armaflex)

1. Misurare la lunghezza della giunzione (strozzatura) interna della curva e calcolare il numero di segmenti. Il numero di segmenti deve essere scelto per ottenere un'installazione precisa del rivestimento sul lato esterno (retro) della curva (consiglio: larghezza minima segmento nella zona della strozzatura > 20 mm).

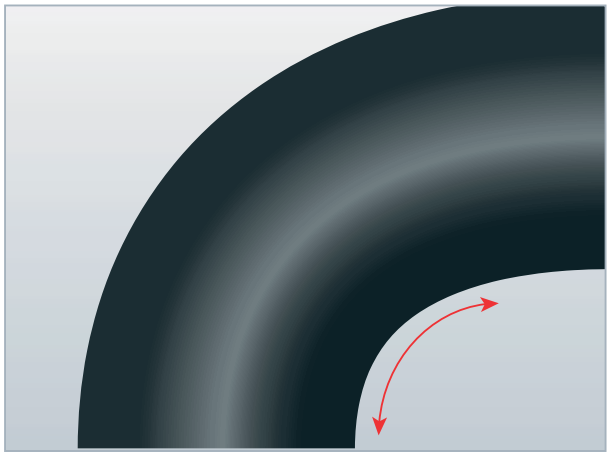

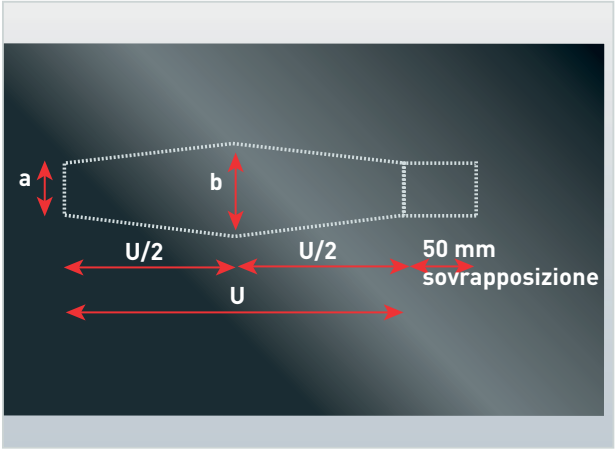

2. Misurare la circonferenza (U) del tubo isolato e trasferirla sul materiale di rivestimento. Dividere a metà la circonferenza (U/2).

3. Trasferire la larghezza della strozzatura su ogni estremità della circonferenza segnata e la larghezza del retro della curva a metà della circonferenza.

4. Collegare le larghezze dei segmenti l'una all'altra, considerando la tolleranza aggiuntiva per una sovrapposizione di 5-10 mm a ciascuna estremità.

5. Estendere la circonferenza su uno dei lati aggiungendo la misura della sovrapposizione (50 mm).

© Armacell Enterprise GmbH & Co. KG

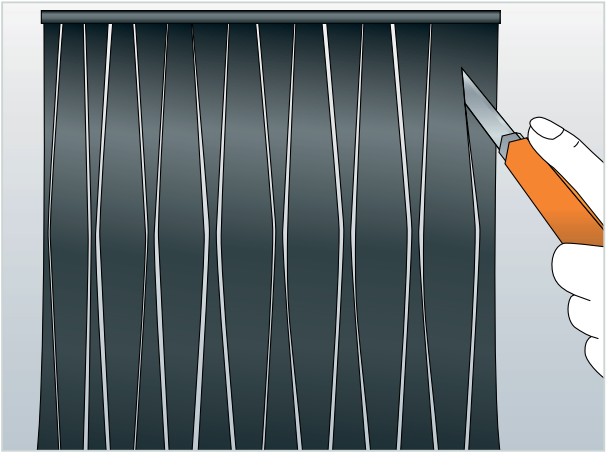

6. Tagliare il segmento finito, utilizzabile per realizzare altri segmenti.

7. Realizzare i pezzi iniziali per l'inizio della curva con mezzo segmento, possibilmente accludendo una aggiunta per il prolungamento della curva.

8. Assemblare i segmenti partendo dai laterali.

Nota: Tutte le zone di sovrapposizione devono essere totalmente ricoperte con il giusto adesivo Armaflex. Sulle tubazioni di grosso diametro piegate a "curva tirata" (tubi piegati idraulicamente) utilizzare la tecnica dell'avvolgimento al posto della procedura descritta nel presente documento. Lasciare sempre una sovrapposizione del 50% quando si usa la tecnica dell'avvolgimento.

Per questa tecnica è possibile usare le fasce di rivestimento o i nastri autoadesivi Arma-Chek D (disponibili in rotoli).

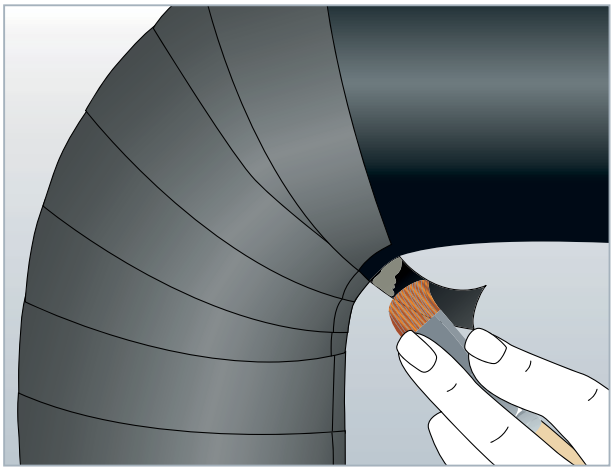

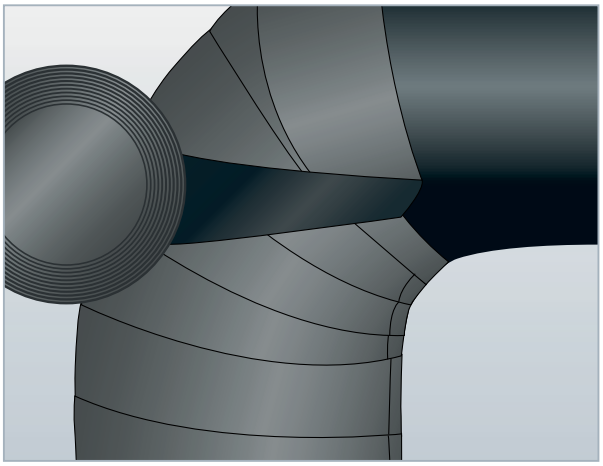

© Armacell Enterprise GmbH & Co. KG

Valvola/tubo con collo a T

1. Misurare la circonferenza del raccordo a T isolato con Armaflex.

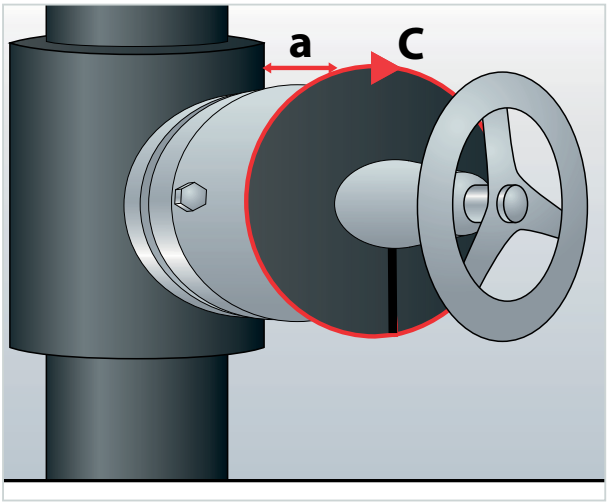

2. Trasferire la misurazione della circonferenza sul rivestimento Arma- Chek e suddividere la circonferenza in 4 sezioni uguali. Aggiungere una sovrapposizione aggiuntiva di 50 mm su un lato di questa sezione.

3. Misurare l'altezza minima (a) del segmento isolato a T. Trasferire questa altezza sul rivestimento segnato.

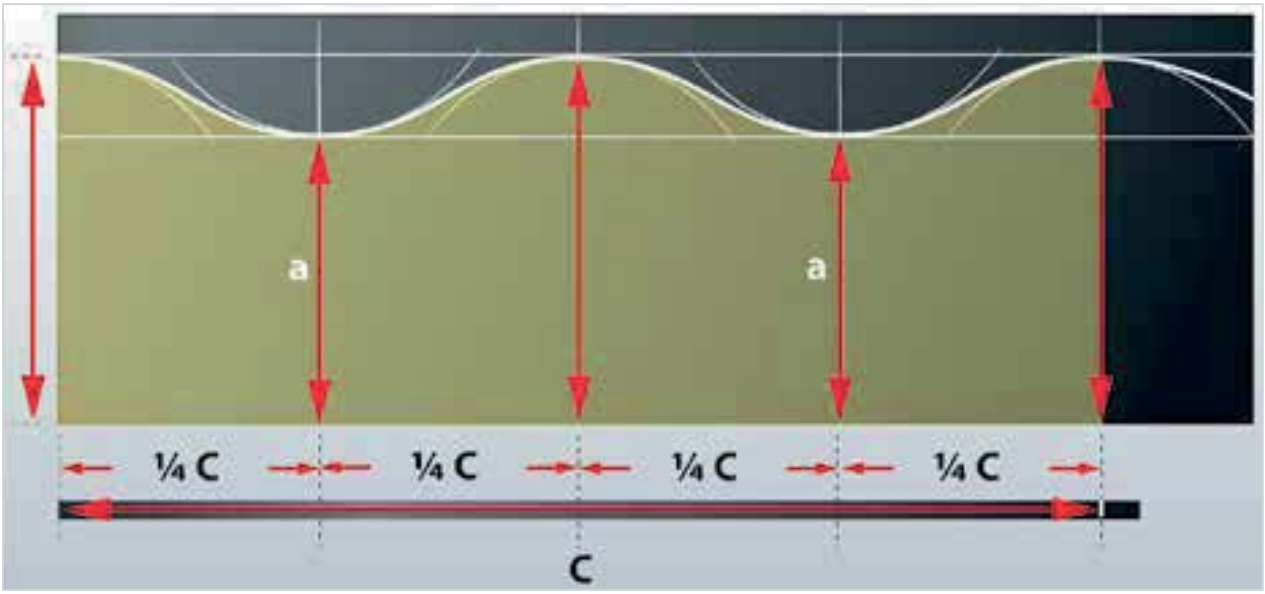

4. Misurare il diametro esterno del tubo principale isolato. Prendere la metà della misura (raggio r) utilizzando un paio di compassi, tracciare 2 archi intorno alle intersezioni della seconda e della quarta linea andando a toccare il punto di terminazione di (a). Prendere la stessa misura (raggio r) e tracciare tre archi intorno alle intersezioni 1, 3 e 5 andando a toccare i primi due archi. In questo modo, è possibile unire gli archi con una linea continua.

5. Aggiungere una sovrapposizione aggiuntiva di 10 mm per consentire lo "sfrangiamento" del pattern principale. Tagliare il pattern con un paio di forbici.

© Armacell Enterprise GmbH & Co. KG

Angoli obliqui

1. Determinare la circonferenza (U) dell'angolo dell'offset isolato con Armaflex, l'altezza massima (a) e minima (b) e il diametro esterno isolato con Armaflex del tubo (D) a cui l'angolo è collegato.

2. Trasferire la circonferenza (U) sul rivestimento Arma-Chek D. Dividere a metà la circonferenza.

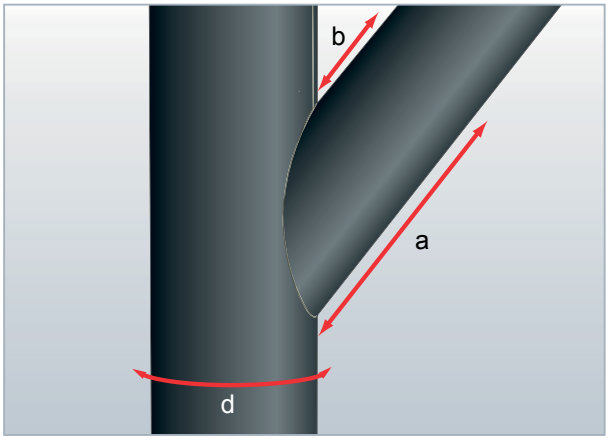

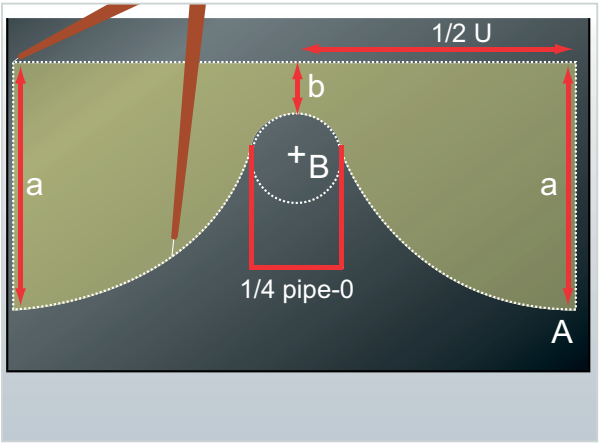

3. Segnare l'altezza minima (b) dell'angolo di offset sulla linea mezzana e definire il punto di terminazione B. Segnare l'altezza massima (a) su ciascuna delle linee laterali e definire il punto di terminazione A.

4. Disegnare un cerchio verticale rispetto al punto B e che lo tocchi in un punto. (Nota: estendendo la linea mezzana, questa passerà per il centro del cerchio). Il diametro del cerchio è un quarto del diametro del tubo principale isolato con Armaflex (D).

5. Aggiungere una sovrapposizione di 50 mm su un lato.

6. Disegnare la linea della guaina segnando due archi (raggio = metà circonferenza) tra una tangente del cerchio che poggia sul punto terminale B e i punti terminali A (prolungare l'arco sulla sovrapposizione di 50 mm).

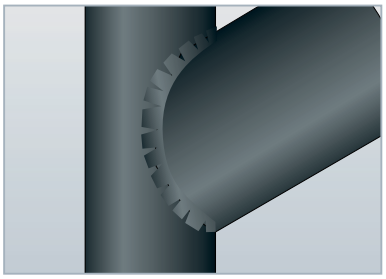

7. Se si usa la tecnica della sfrangiatura, è necessario prevedere una tolleranza di almeno 10 mm parallela alla linea della guaina. Tagliare il pattern utilizzando un paio di forbici o un taglierino.

© Armacell Enterprise GmbH & Co. KG

Estremità bombata del contenitore

Quando si riveste un'estremità bombata del contenitore isolata con Armaflex con il rivestimento Arma-Chek D, è necessario tagliare i segmenti. (Usare un numero sufficiente di segmenti per garantire che il materiale possa essere applicato senza creare pieghe)

1. Misurare la lunghezza **a** dell'arco dell'estremità bombata del recipiente utilizzando un nastro.

2. Calcolare la circonferenza U = lunghezza arco x mm e dividere la circonferenza per il numero di segmenti da realizzare.

3. Disegnare il primo segmento sul rivestimento.

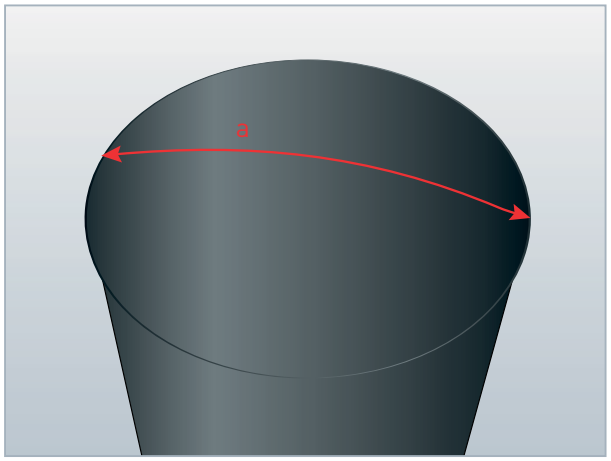

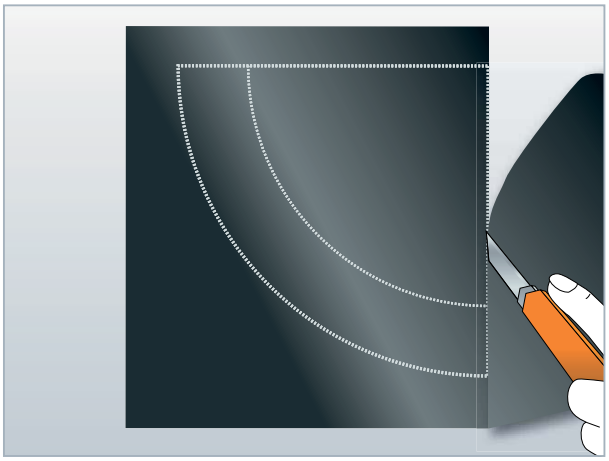

Versione 1:
Tagliare i segmenti aggiungendo una sovrapposizione da 50 mm su uno dei lati (segmento per segmento). Utilizzare il rivestimento adesivo anche sulla sovrapposizione. Nelle applicazioni esterne, fissare le giunture con il mastice Arma-Chek.

© Armacell Enterprise GmbH & Co. KG

Versione 2:
Tracciare la linea esterna dei segmenti senza la sovrapposizione da 50 mm. Applicare il rivestimento al materiale isolante utilizzando un rivestimento adesivo totale e incollando i segmenti gli uni agli altri. Fissare le giunture

- con il nastro autoadesivo Arma-Chek D, per le applicazioni interne,
- con strisce di rivestimento da 100 mm applicate insieme al rivestimento, per le applicazioni esterne.

4. Realizzare una dima incollando il primo segmento su un pezzo di cartone, ad esempio.

5. Quindi utilizzare la dima per tracciare e tagliare gli altri segmenti. In linea generale, è necessario aggiungere una sovrapposizione di almeno 100 mm, che viene poi sfrangiata e applicata all'estremità bombata del contenitore isolato con Armaflex utilizzando il rivestimento adesivo.

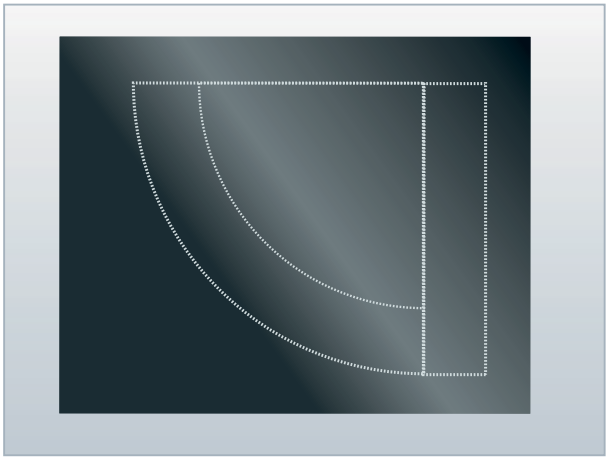

6. Per ottenere una rifinitura precisa, è possibile utilizzare un segmento circolare di rivestimento per coprire le estremità del nastro autoadesivo o delle strisce al centro dell'estremità bombata del contenitore.

7. Infine, applicare il rivestimento al contenitore isolato con Armaflex, partendo dalla sovrapposizione concentrica da 100 mm dell'estremità bombata. Durante il rivestimento del contenitore, lasciare una sovrapposizione verticale di 50 mm.

8. Nell'area di sovrapposizione dei rivestimenti del contenitore e dell'estremità bombata, è possibile applicare una rifinitura estetica utilizzando il nastro Arma-Chek (per applicazioni interne) o le strisce del rivestimento (per applicazioni esterne).

© Armacell Enterprise GmbH & Co. KG

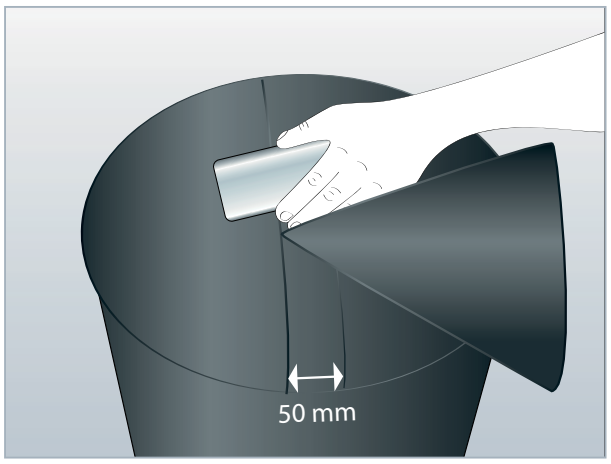

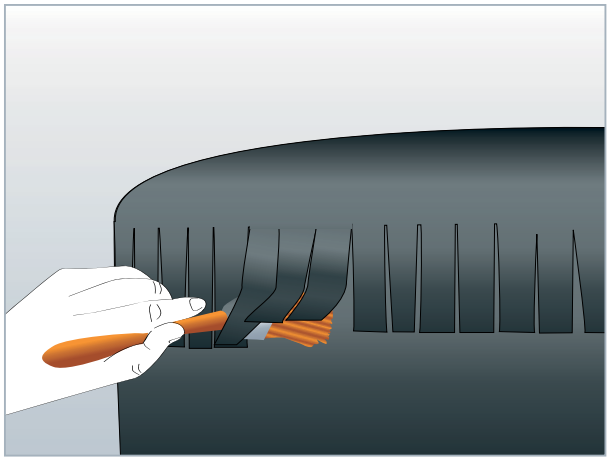

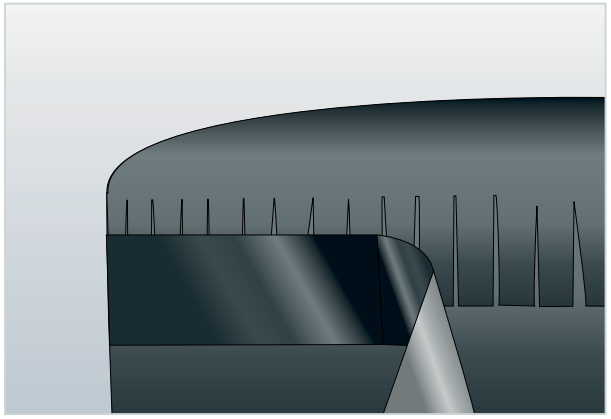

Chiusure delle estremità e punti di terminazione

Utilizzo della fascia/nastro autoadesivo Arma-Chek D:

La fascia o il nastro autoadesivo possono essere utilizzati per rivestire la struttura a celle aperte dell'Armaflex in caso di isolamenti di grandi dimensioni. È possibile utilizzare la tecnica della sfrangiatura. (vedere la figura sotto. L'utilizzo della tecnica della sfrangiatura è opzionale).
La lunghezza della sfrangiatura deve essere doppia rispetto allo spessore del rivestimento dell'isolamento. I bordi della sfrangiatura devono essere rinforzati con del nastro autoadesivo o con delle fasce su entrambe le estremità. (Nota: Incollare la fascia con l'adesivo corretto!)

© Armacell Enterprise GmbH & Co. KG

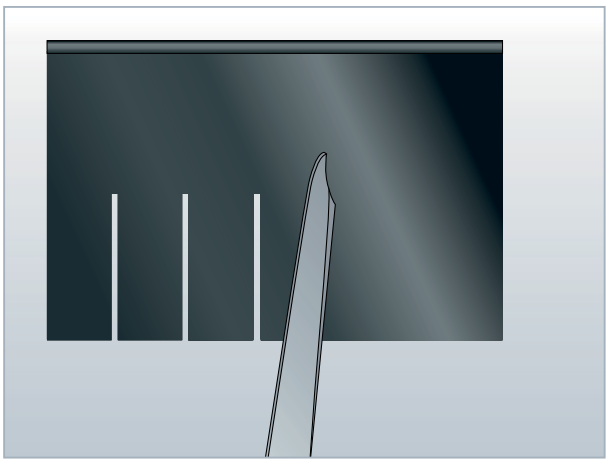

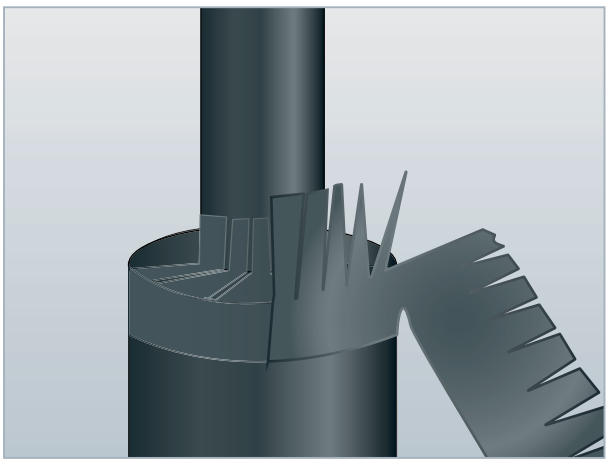

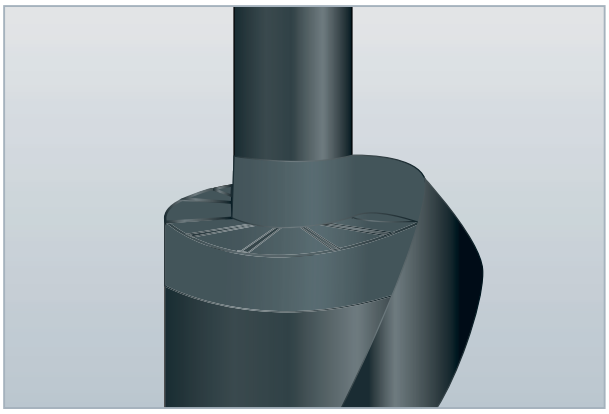

Come utilizzare il rivestimento:

Metodo 1:

1. Misurare i diametri delle chiusure seguenti:

a) diametro del tubo piccolo (isolato) e

b) diametro del tubo grande.

2. Tracciare 2 semicerchi con le misure seguenti utilizzando il rivestimento Arma-Chek come dima:

a) diametro isolato del tubo piccolo

b) diametro isolato del tubo grande.

© Armacell Enterprise GmbH & Co. KG

Aggiungere una tolleranza sul lato interno del diametro minore e sul lato esterno del diametro maggiore per la sovrapposizione della sfrangiatura. La lunghezza deve essere almeno pari allo spessore dell'isolamento dell'area non rivestita!

Metodo 2:

1. Misurare i diametri delle chiusure seguenti:

a) diametro esterno più piccolo (isolato) del corpo isolato e

b) diametro esterno più grande del corpo isolato.

2. Tracciare 2 cerchi concentrici e le misure seguenti utilizzando il rivestimento Arma-Chek come dima:

a) diametro esterno del corpo isolato più piccolo e

b) diametro esterno del corpo isolato maggiore.

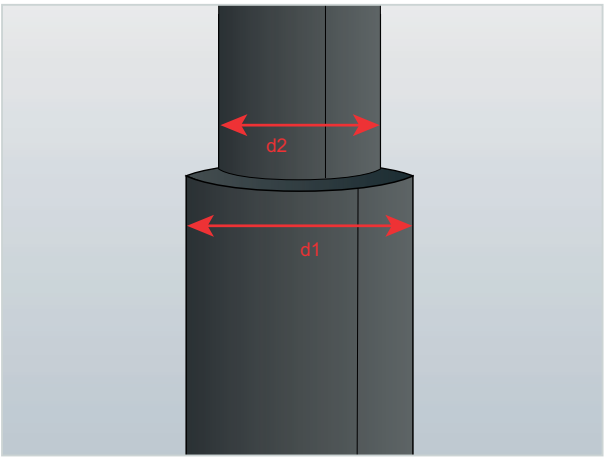

Aggiungere una tolleranza su entrambi i lati interni del diametro minore e sul lato esterno del diametro maggiore per la sovrapposizione della sfrangiatura. La lunghezza deve essere almeno pari allo spessore dell'isolamento dell'area non rivestita!

3. Ritagliare e modificare il rivestimento, realizzarlo con la tecnica della sfrangiatura. Per l'installazione, usare il corretto adesivo Armaflex!

4. Per la sovrapposizione del quadrante, usare del nastro autoadesivo Arma-Chek D (della dimensione corretta per la sovrapposizione) nelle applicazioni interne; per le applicazioni esterne, usare il materiale di rivestimento (rotoli) che può essere tagliato in una forma trapezoidale per essere installato al meglio.

© Armacell Enterprise GmbH & Co. KG

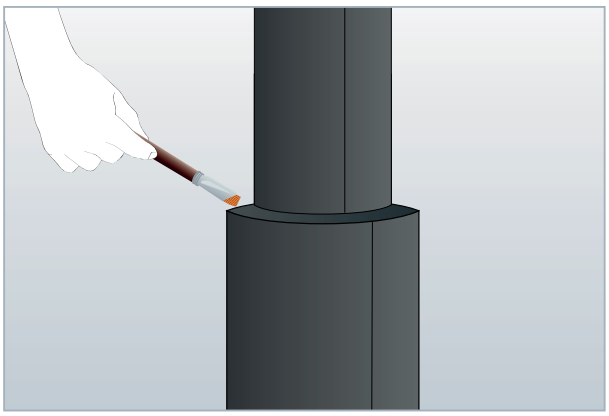

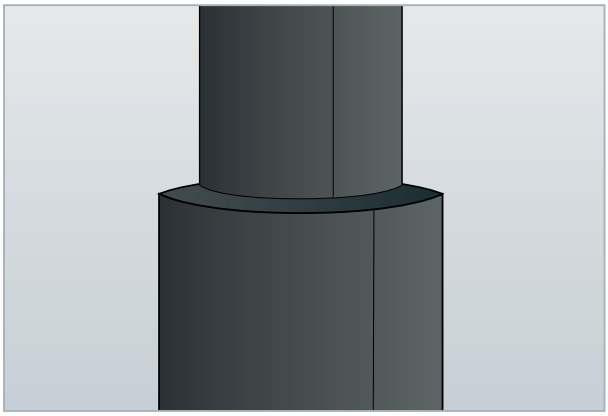

Dettagli giunture e giunti

Tabella delle specifiche per Arma-Chek D

Tipo di prodotto	Applicazioni esterne	Applicazioni interne
Adesivo	+	+
Mastice Arma-Chek	+	#
Nastro autoadesivo Arma-Chek D		+
Strisce Arma-Chek D	+	

+ da utilizzare

applicabile, su richiesta, in luoghi con umidità elevata e aree soggette a lavaggio.

© Armacell Enterprise GmbH & Co. KG

NOTE

© Armacell Enterprise GmbH & Co. KG

NOTES

© Armacell Enterprise GmbH & Co. KG

Armacell Italia Srl
Centro Direzionale Torri Bianche, ed. Betulla
Via Torri Bianche 10
20871 Vimercate (MB)
Telefono +39 039 94 57 001
www.armacell.it · info.it@armacell.com

© copyright: Armacell Enterprise GmbH & Co.KG
Arma-Chek D | ApplMan | 20180118 IIT

Armacell fornisce queste informazioni in qualità di servizio tecnico. Nella misura in cui tali informazioni provengano da fonti diverse da Armacell, la stessa farà sostanzialmente, ma non del tutto, affidamento su altre fonti in modo da fornire informazioni il più possibile precise. Le informazioni derivanti dalle analisi tecniche e dai test eseguiti da Armacell secondo metodi e procedure standardizzate sono precise per quanto concerne la nostra conoscenza e capacità al momento della data di stampa. Ciascun utente di questi prodotti, o informazioni, è tenuto a eseguire i propri test per determinare la sicurezza, l'idoneità e l'affidabilità dei prodotti, o combinazione degli stessi, per qualsiasi finalità, applicazione o uso previsto dall'utente e da qualsivoglia parte terza a cui l'utente possa consegnare i prodotti. Armacell non può verificare l'uso finale del prodotto, pertanto la società non garantisce che l'utente possa ottenere i risultati conformi a quanto pubblicato in questo documento. I dati e le informazioni qui fornite sono parte del servizio tecnico e soggette a cambiamento senza preavviso.