ARMACOMFORT
GUIDE DE POSE

ArmaComfort® AB

armacell®
T. +49 (0) 251 7603-0
info@armacell.com
www.armacell.eu

Sommaire

Outillage nécessaire à la pose d'ArmaComfort 04

Isolation de tuyaux de grand diamètre en plaques d'ArmaComfort 05
- Procédure recommandée 05
- Procédure alternative 06

Jonction en T en une pièce en plaques d'ArmaComfort 09

Piquage angulaire en T décalé en plaques d'ArmaComfort 10

Coude à 90 ° en plaques d'ArmaComfort 14

© Armacell Enterprise GmbH & Co. KG

Le guide de pose Armaflex s'applique également aux produits ArmaComfort. Les directives de pose générales qui y sont décrites doivent être observées.

Outils de pose ArmaComfort

	Mètre pliant		Règle à coulisse
	Stylo à pointe argenté		Pinceau à poils raides et courts
	Compas		Emporte-pièces pour les diamètres de tuyauteries les plus courants
	Compas d'épaisseur		Pistolet à colle Gluemaster
	Couteau court* 75 mm		Pierre à aiguiser*
	Couteau long* 300 mm		

* Un « cutting set » comprenant 3 couteaux et une pierre à aiguiser est disponible.

© Armacell Enterprise GmbH & Co. KG

Isolation des tuyauteries de gros diamètre en rouleau d'ArmaComfort

Déterminer la circonférence de la tuyauterie.

Important : Toujours mesurer avec une bande d'ArmaComfort d'épaisseur équivalente à celle utilisée pour l'isolation.

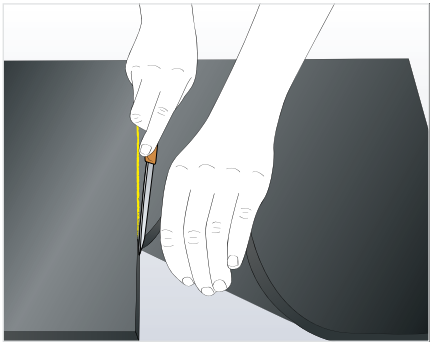

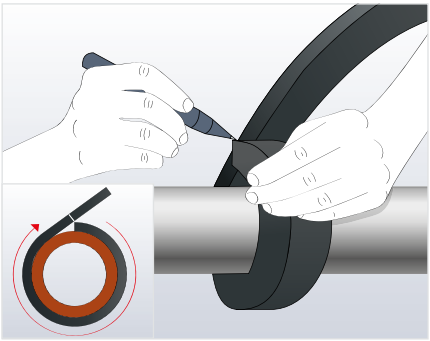

PROCÉDURE RECOMMANDÉE

1. Découper les rouleaux d'ArmaComfort à la taille nécessaire. Appliquer la colle Armaflex sur le champ coupé en fine couche, attendre le temps de séchage
2. Mettre en pression les extrémités ensemble, puis le milieu. Fermer le joint entièrement en commençant à partir du milieu.

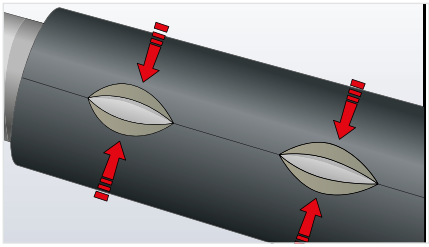

Remarque : Afin d'éviter une réouverture du joint, s'assurer que la colle a bien été appliquée sur toute la surface des champs du joint et s'assurer que la quantité de colle a été correctement appliquée.

© Armacell Enterprise GmbH & Co. KG

3. Pour plus de solidité, il est aussi nécessaire de sécuriser le joint longitudinal d'ArmaComfort à l'aide de du tape ArmaComfort AB. S'assurer que le support est propre, sec et exempt de souillure, si nécessaire nettoyer le support en utilisant Armaflex Cleaner.

Vérifier le temps de cure pour s'assurer de la solidité du joint

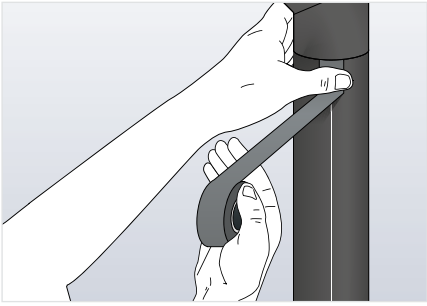

PROCÉDURE ALTERNATIVE

1. Déterminer la circonférence de la tuyauterie comme décrit précédemment et ajouter au moins 3 cm pour le recouvrement.
2. Découper les rouleaux ArmaComfort à la taille nécessaire.

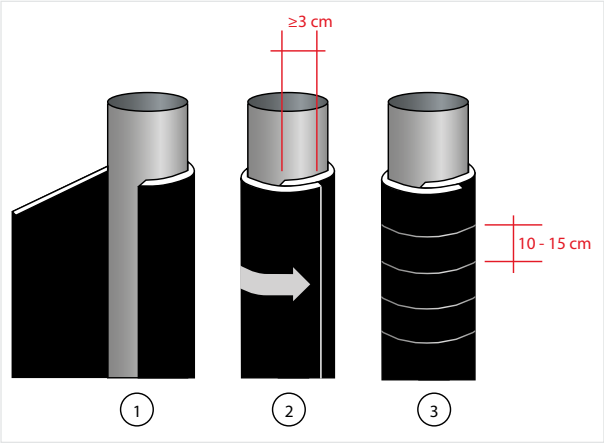

3. Présenter le rouleau perpendiculairement à la tuyauterie et le disposer autour de la tuyauterie alors fixer le rouleaux à l'aide de fil de fer disposé tous les 10 à 15 cm.

Remarque : Attention de ne pas trop serrer les fils de fer, ce qui endommagerait l'isolant ou réduirait considrablement l'épaisseur.

© Armacell Enterprise GmbH & Co. KG

Isolation des supports de tuyauterie en recouvrement (l'encapsulage)

Les supports de tuyauterie isolants peuvent être traités de la manière suivante:

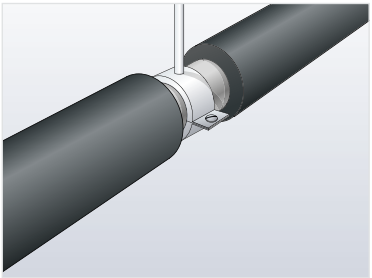

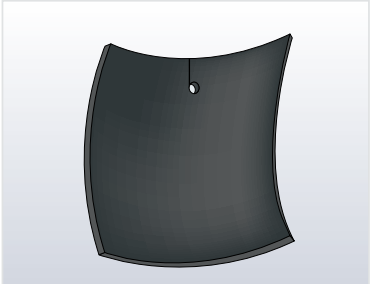

1. Installer ArmaComfort au plus proch des supports de tuyauterie. Coller les périphéries du support sur la tuyauterie avec la colle Armaflex.
2. Déterminer la circonférence de la tuyauterie isolée et mesurer la largeur de la zone non isolée, rajouter 2 cm de recouvrement de chaque côté.
3. Reporter la valeur de la mesure du rouleau d'ArmaComfort et découper la pièce.
4. Poinçonner un petit trou afin de permettre le passage de la tige filetée et fendre la pièce localement afin de permettre le passage de la tige filetée comme illustré.

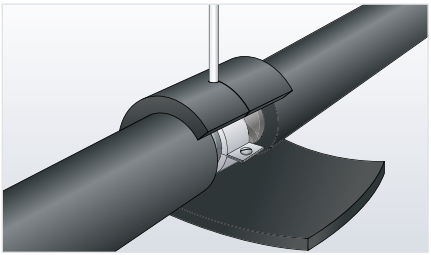

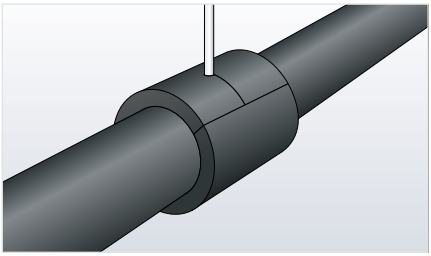

5. Placer ArmaComfort® autour du collier de fixation. Utiliser la colle Armaflex pour créer une barrière pare-vapeur sur tous les collages et joints, spécialement autour de la tige fileté.

Si les colliers des tuyaux sont plus larges que l'épaisseur d'isolation, la couche d'isolant doit être doublée.

© Armacell Enterprise GmbH & Co. KG

Traitement des jonctions en T en une pièce avec les rouleaux ArmaComfort

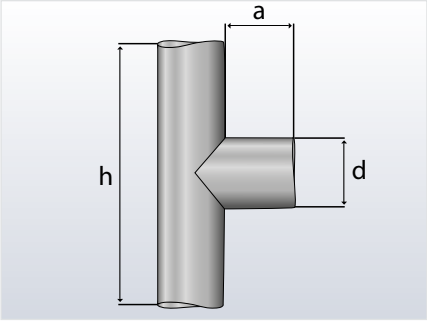

1. Mesurer la circonférence c de la tuyauterie principale isolée et du piquage avec une bande d'ArmaComfort d'épaisseur équivalente à celle utilisée pour l'isolation.
2. Déterminer la longueur **h** de la tuyauterie principale et la longueur **a** du piquage.
3. Reporter en premier la hauteur **h** et la circonférence **c** de la tuyauterie principale sur une pièce d'ArmaComfort et tracer l'emprunt pour le piquage de la tuyauterie **d**.

Remarque : Les découpes doivent toujours être faites 5 mm plus petites que celles mesurées. Il est recommandé que les découpes soient tracées dans le premier quart du rouleau d'ArmaComfort.

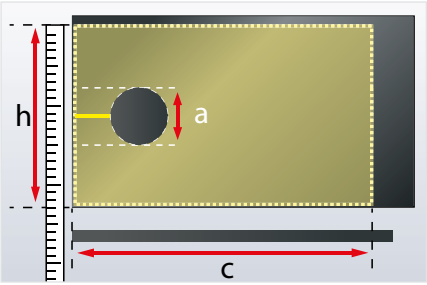

4. Découper l'isolation et le mettre en place sur la tuyauterie principale. Ensuite appliquer une fine couche de colle d'Armaflex sur tous les champs de la pièce découpée. Respecter le temps de séchage de la colle, ajuster et mettre fermement en pression les champs.
5. Maintenant reporter la circonférence **c** et la longueur du piquag sur la pièce d'ArmaComfort. Diviser la circonférence en quatre parties égales, voir l'illustration ci-dessous.

© Armacell Enterprise GmbH & Co. KG

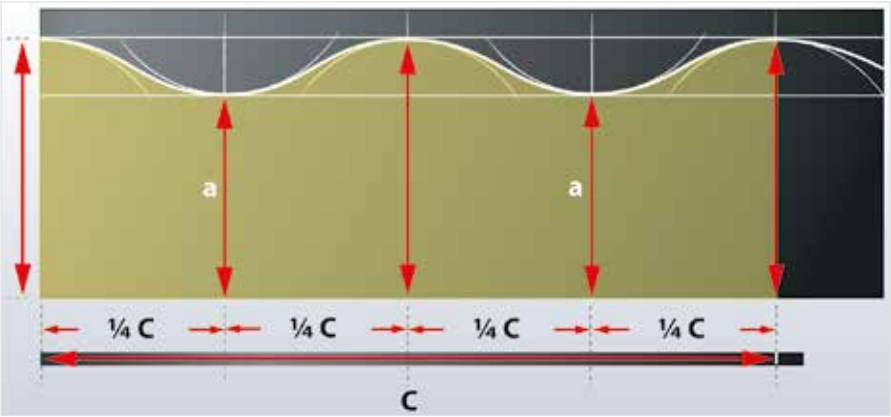

6. Avec le rayon de la tuyauterie principale isolée, reportez 5 arcs autour des lignes d'intersection et tracer une jonction entre les arcs avec une ligne continue. Découper la section formée dans le rouleau.
7. Appliquer la colle sur tous les joints, laisser sécher, et ensuite coller autour de la pièce en T.

Traitement d'une jonction angulaire avec les rouleaux ArmaComfort

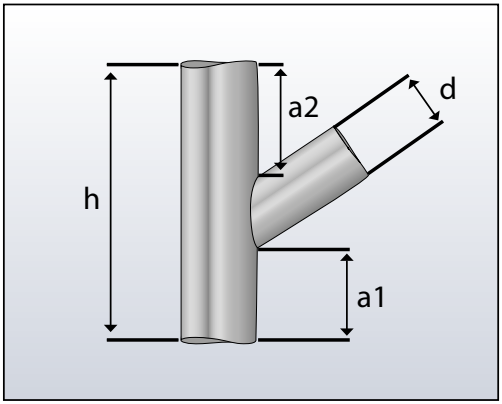

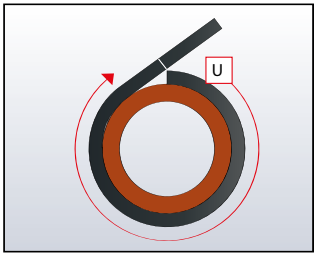

© Armacell Enterprise GmbH & Co. KG

Relever des cotes::

c = la circonférence du côté droit de la tuyauterie. Prendre la mesure de la bande d'ArmaComfort. Ne pas mettre en tension la bande.

h = Distance mesurée à partir du point le plus haut au point le plus bas de la jonction de tuyauterie à isoler. Voir l'illustration.

a1 = Distance mesurée à partir de la pièce en T à partir du point le plus bas de la jonction de tuyauterie à isoler. Voir l'illustration

a2 = Distance mesurée à partir de la pièce en T à partir du point le plus haut de la jonction de tuyauterie à isoler. Voir l'illustration

d = le Diamètre du piquage

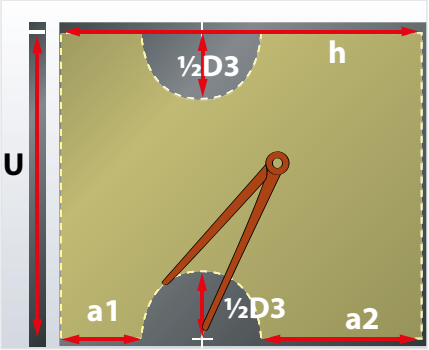

Reporter les mesures c, a1, a2, h sur le rouleau ArmaComfort et tracer la découpe nécessaire pour la partie droite du piquage.

Découper la pièce et fixer l'isolation sur le corps de tuyauterie en utilisant la colle Armaflex.

Déterminer les mesures pour le piquage (a et b)

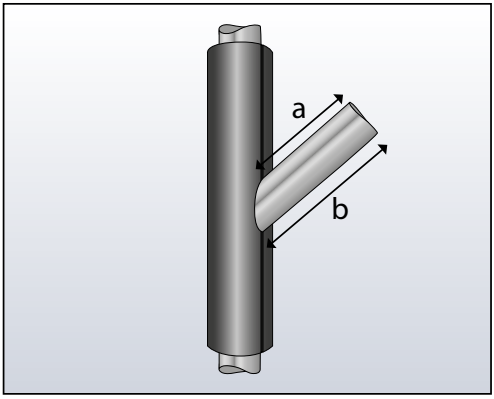

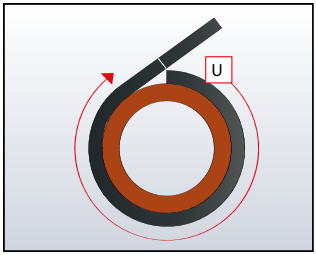

© Armacell Enterprise GmbH & Co. KG

a = la distance la plus courte à partir de la partie droite isolée jusqu'à la jonction crée par le piquage.

b = la distance la plus longue à partir de la partie droite isolée jusqu'à la jonction crée par le piquage.

c = La Circonférence du piquage. Mesurer avec une bande d'ArmaComfort qui doit être utilisée.

En reportant la circonférence du piquage, préparer une longueur d'ArmaComfort.

Transférer la distance **b** sur les bords extérieurs de la pièce et la distance **a** au centre. Voir illustration.

Déterminer le diamètre du corps de tuyauterie isolée. Dessiner un arc de diamètre équivalent à un quart du diamètre déterminé précédemment et passant par l'extrémité de la distance **a**.

Puis positionner le compas de manière à ce que la courbe puisse être formée entre l'extrémité de la distance b et une tangente à l'arc dessiné. (Régler le compas à ½ de circonférence)

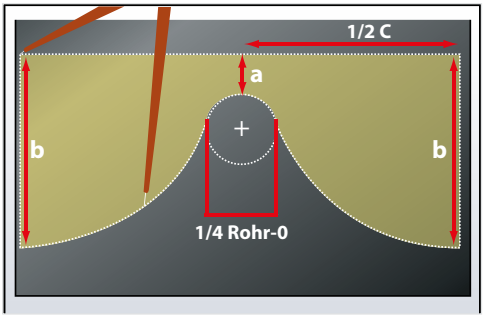

Découper la section tracée. Chanfreiner la pièce partout où elle est en contact avec le corps de tuyauterie isolé.

Fixer la pièce formée sur le corps de tuyauterie en utilisant la colle Armaflex.

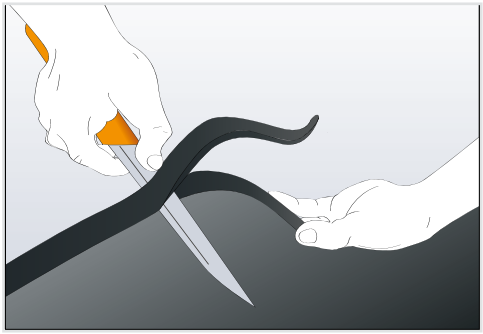

© Armacell Enterprise GmbH & Co. KG

Traitement des coudes à 90° avec les rouleaux ArmaComfort

L'isolation est réalisée en une série d'étapes à l'aide de pièces préformées. Ces pièces sont préparées en utilisant des étapes.

Le modèle approprié pour chaque dimension peut être téléchargée grâce au site internet d'Armacell.

Attention: Pour les dimensions des grosses tuyauteries, les pièces sont plus grandes que des feuilles A3, dans ce cas, seulement la moitié du modèle apparait. Plier le modèle en papier et placer la pièce avec la ligne rouge sur le pli, de manière à obtenir le modèle de la pièce complète.

www.armacell.eu/ArmaComfortAB-ElbowTemplates

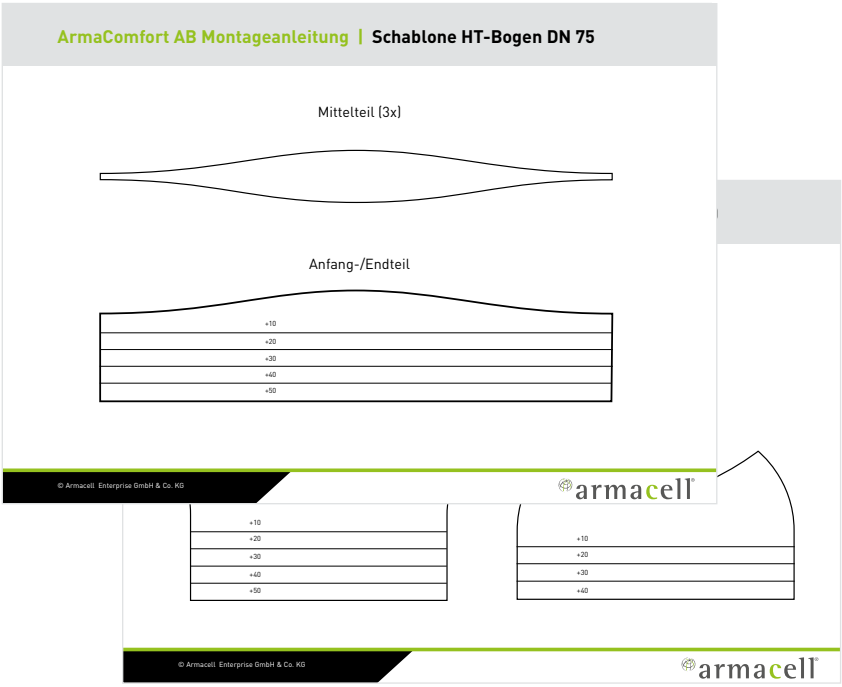

© Armacell Enterprise GmbH & Co. KG

La procédure suivante est recommandée :

- Découper en premier les modèles et utiliser les pour reporter les contours extérieurs de chaque pièce sur un rouleau ArmaComfort AB / AB Alu. Utiliser un couteau aiguisé pour découper les pièces.

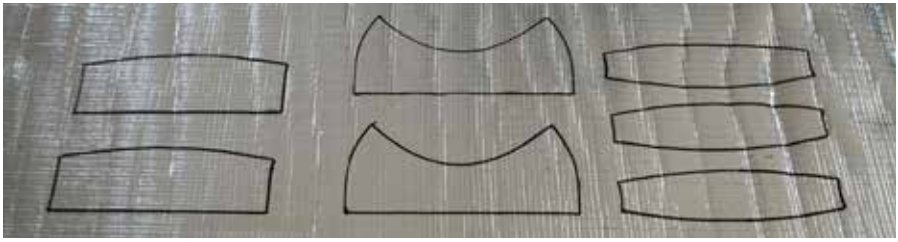

- Disposer les pièces d'extrémités en premier et placer les pièces du milieu afin qu'elles se rejoignent sur leur partie centrale. Assembler letout en utilisant le tape ArmaComfort.

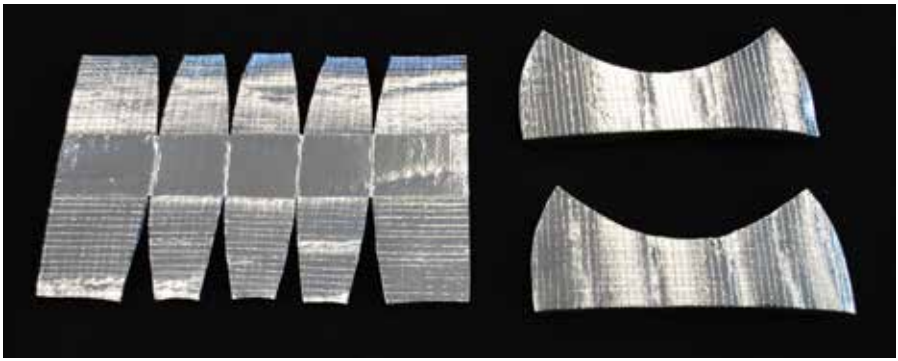

© Armacell Enterprise GmbH & Co. KG

Assembler l'isolant :

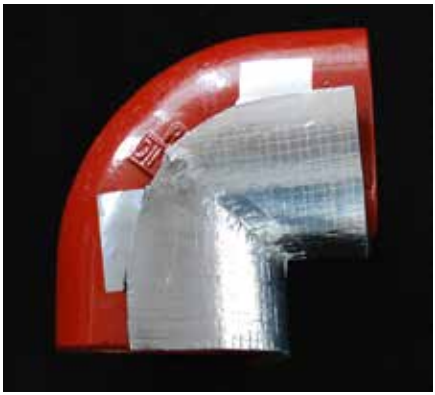

- Premièrement installer les deux pièces du rayon intérieur coudes. Centrer les 2 pièces sur le coude et fixer les en utilisant du tape ArmaComfort. Ensuite utiliser du tape pour assembler les pièces ensemble au niveau de la gorge du coude.

- Maintenant installer les sections extérieures en commençant par la pièce d'extrémité. Attacher ses extrémités aux pièces de la gorge en utilisant du tape ArmaComfort.

- Finalement recouvrir tous les joints restants avec du tape ArmaComfort.

© Armacell Enterprise GmbH & Co. KG

NOTES

© Armacell Enterprise GmbH & Co. KG

NOTES

© Armacell Enterprise GmbH & Co. KG

Armacell GmbH
Robert-Bosch-Straße 10 · D-48153 Münster
Téléphone +49 (0) 251 / 76 03-0 · Fax +49 (0) 251 / 76 03-448
www.armacell.eu · info.be@armacell.com

ArmaComfort AB | ApplMan | 20161019 | FR

Armacell fournit les présentes informations à titre de service technique. Dans la mesure où les informations sont tirées de sources autres qu'Armacell, Armacell s'appuie en grande partie voire entièrement sur les autres sources pour fournir des informations précises. Les informations résultant d'analyses techniques et de tests effectués par Armacell sont précises dans la mesure de nos connaissances et de nos moyens, au jour de l'impression, en utilisant des méthodes et des procédures normalisées. Chaque utilisateur de ces produits ou informations doit réaliser ses propres tests afin de déterminer si les produits ou combinaisons de produits sont sûrs et adaptés aux objectifs, applications et utilisations visées par l'utilisateur ou par toute tierce partie à laquelle l'utilisateur fournirait les produits. Vu qu'Armacell n'est pas en mesure de contrôler la destination finale du présent produit, nous ne pouvons pas garantir que l'utilisateur obtiendra des résultats identiques à ceux publiés dans le présent document. Les données et informations sont fournies à titre de service technique et peuvent être modifiées sans notification préalable.